Anleitung Nottaster Impuls mit LED (Öffner - Schliesser)

Manuel bouton d'urgence à impulsion avec LED (ouverture - fermeture)

- **NTIMP12-1OS** Nottaster Impuls mit LED, uP grün
- **NTIMP11-1OS** Nottaster Impuls mit LED, uP weiss
- **NTIMP11-1OSNAP** Nottaster Impuls robust mit LED, aP weiss
- **NTIMP11-1OSNUP** Nottaster Impuls robust mit LED, uP weiss
- **NT22-P---NTIMP1OS** Nottaster Impuls mit LED, Piktog., uP grün

version française p. 5

Geprüft nach **EltVTR**

Einbau bei Fluchtwegen nur mit Zustimmung der zuständigen Behörde!

NTIMP12-1OS

NTIMP11-1OS

NTIMP11-1OSNAP

NTIMP11-1OSNUP

NT22-P---NTIMP1OS

111114-01-02

Inhaltsverzeichnis

1.	Technische Daten	2
2.	Inbetriebsetzung, Wartung und Kontrolle	2
3.	Nottaster	2-3
4.	Verdrahtung	3
5.	Schema	3
6.	Masszeichnungen	4

„Hinweiskleber Nottaste, unten“ liegt bei NTIMP1x-1OSxxx bei.

1. Technische Daten

- Einbau bei Fluchtwegen nur mit Zustimmung der zuständigen Behörde!
- Nottaste rot hinterleuchtet nicht rastend mit zwei zwangsgeführten Kontakten (Öffner/Schliesser)
- 4 Eingänge mit Zustandsanzeigen rot, grün, gelb und integriertem Summer (minusgesteuert)
- Kontaktbelastbarkeit: Nottaster 1.2A / Sabotagekontakt 30V, 50mA
- Steckklemmen mit Schraubanschlüssen
- Betriebsspannung: 12-24VDC, ± 10%, max. 200mA
- Eingangsstrom LED‘s, Summer: max. 5mA
- Schutzklasse: IP20
- Temperaturbereich in Betrieb: -10 bis +40°C, nicht kondensierend
- Temperaturbereich bei Lagerung: -20 bis +60°C
- Passend für CH-Einlasskasten oder aP-Rahmen APR1-G55, APR1-W55, APR2-G55 & APR3-G55 (Masszeichnungen auf bsw.swiss)

2. Inbetriebsetzung, Wartung und Kontrolle

- Montage und Inbetriebsetzung dürfen nur durch autorisierte Fachkräfte durchgeführt werden.
- Bei Arbeiten am Nottaster ist dieser stromlos zu schalten.
- Der Nottaster bedarf einer mindestens einmal jährlichen Wartung und Prüfung mit Bescheinigung durch eine Fachkraft.
- Diese Produkte sind ESD- und EMV-konform zu behandeln, einzubauen und zu betreiben.
- Abbildungen können von den realen Produkten abweichen.
- Es gelten unsere allgemeinen Verkaufs-, Liefer- & Ausführungsbedingungen.

3. Nottaster

3.1 Anzeigen und Alarme

Der Nottaster ist permanent rot beleuchtet und mit den zusätzlichen LEDs für folgende Statusanzeigen versehen.

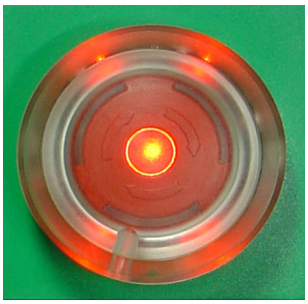

Verriegelt rot

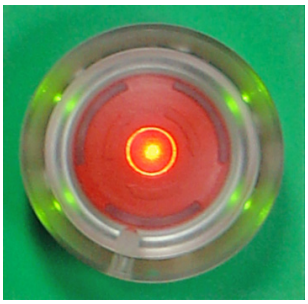

Entriegelt grün

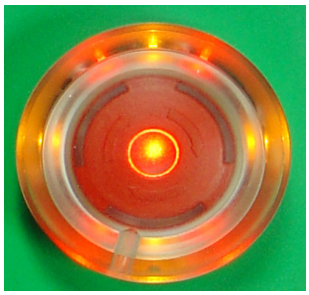

Alarm Tür zu rot / gelb

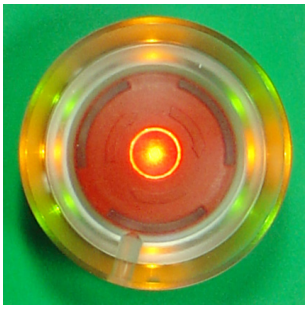

Alarm Tür offen grün / gelb

111114-01-02

3.2 Beleuchtungskappe

1.)
Durch Eindrücken des Nottaster rastet der Nottaster nicht ein, d.h. die beiden Kontakte schalten nur so lange wie der Taster eingedrückt bleibt.

2.)
Beim Aufsetzen der Beleuchtungskappe muss die Markierung nach unten gerichtet sein.

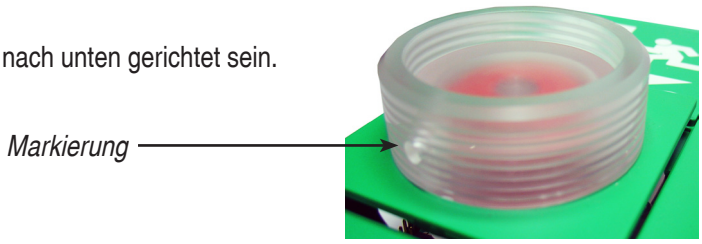

3.3 Sabotagekontakt

Der Sabotagekontakt öffnet beim Abziehen der Frontplatte.

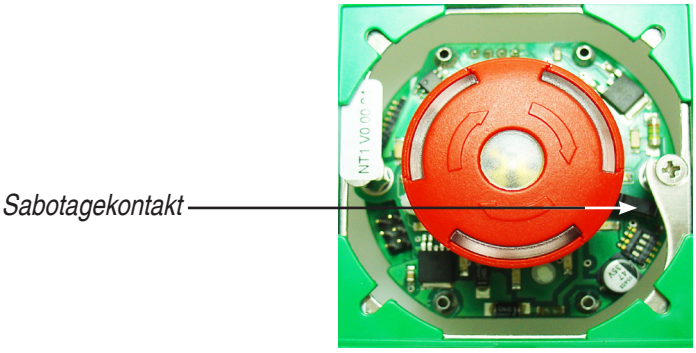

4. Verdrahtung

Steckbare Schraubklemmen (Drahtquerschnitt 0.05 bis 1.5mm²) ermöglichen ein leichtes anschliessen.

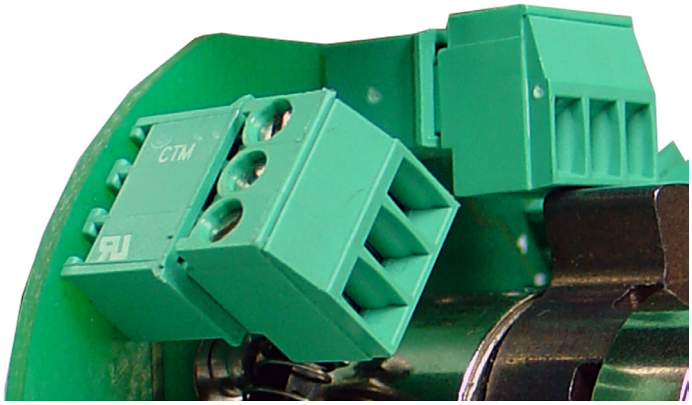

5. Schema

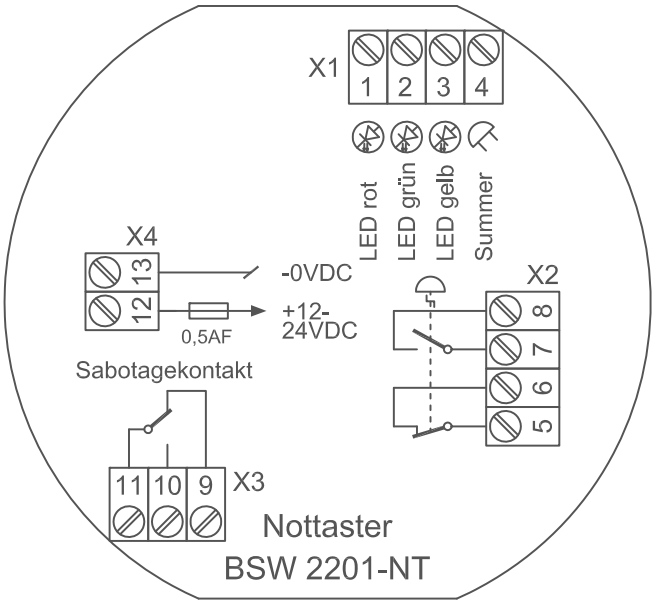

111114-01-02

6. Masszeichnungen

6.1 NTIMP1x-1OS

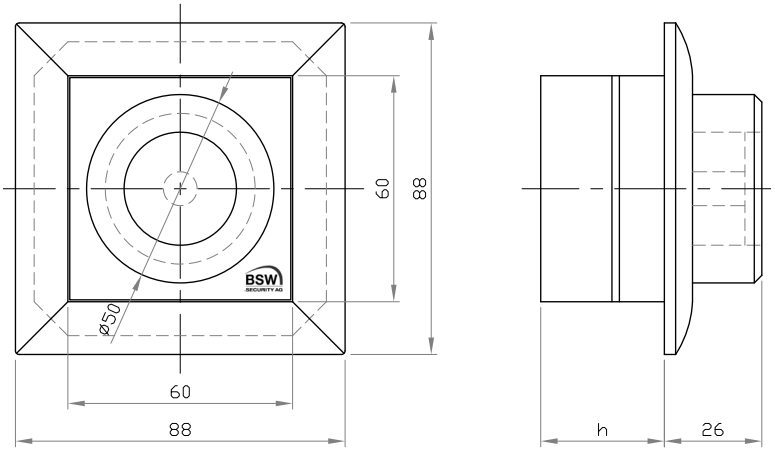

h =
24mm ohne steckbare Schraubklemmen
33mm mit steckbaren Schraubklemmen ohne Verdrahtung
44mm mit steckbaren Schraubklemmen mit Verdrahtung

6.2 NT22-P---NTIMP1OS

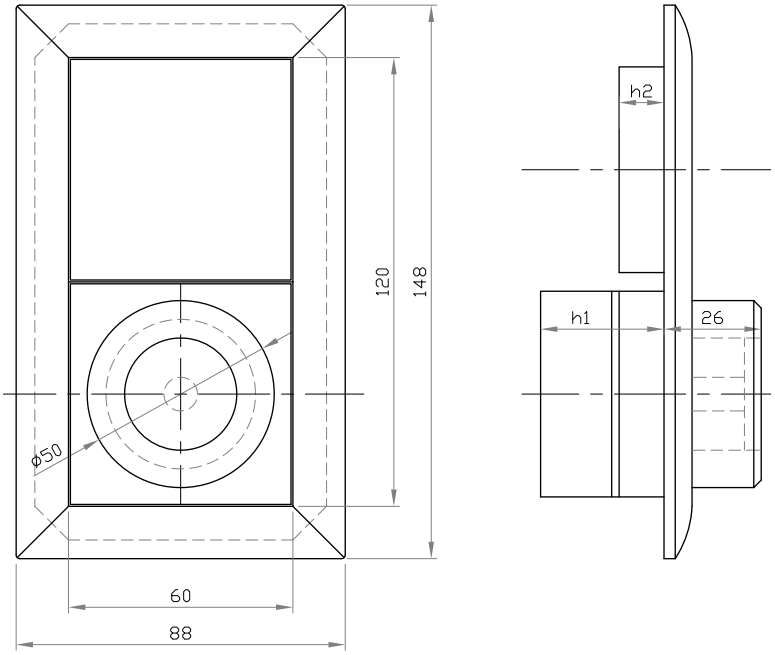

h1 =
24mm ohne steckbaren Schraubklemmen
33mm mit steckbaren Schraubklemmen ohne Verdrahtung
44mm mit steckbaren Schraubklemmen mit Verdrahtung

h2 Piktogramm = 14mm

Masszeichnungen NTIMP11-1OSNAP & NTIMP11-1OSNUP auf Anfrage.

111114-01-02

Manuel bouton d'urgence à impulsion avec LED (ouverture - fermeture)

NTIMP12-1OS	Bouton d'urgence à impulsion avec LED, encastré, vert
NTIMP11-1OS	Bouton d'urgence à impulsion avec LED, encastré, blanc
NTIMP11-1OSNAP	Bouton d'urgence robuste à impulsion avec LED, en applique, blanc
NTIMP11-1OSNUP	Bouton d'urgence robuste à impulsion, avec LED, encastré, blanc
NT22-P---NTIMP1OS	Bouton d'urgence avec LED, pictog., encastré, vert

Montage sur les issues de secours uniquement après accord des autorités compétentes!

NTIMP12-1OS

NTIMP11-1OS

NTIMP11-1OSNAP

NTIMP11-1OSNUP

NT22-P---NTIMP1OS

111114-01-02

Sommaire

1.	Caractéristiques techniques	6
2.	Mise en service, entretien et contrôles	6
3.	Bouton d'urgence	6-7
4.	Câblage	7
5.	Schéma	7
6.	Dessins cotés	8

L'autocollant «bouton d'urgence, en bas» est fourni avec NTIMP1x-1OSxxx.

1. Caractéristiques techniques

- Montage sur les issues de secours uniquement après accord des autorités compétentes!
- Bouton d'urgence avec rétroéclairage rouge, non bloquant, deux contacts forcés de type NF / NO
- 4 entrées avec indicateurs d'état rouge, vert, jaune et vibreur sonore intégré (à tension négative)
- Résistance des contacts: bouton d'urgence 1,2A / contact anti-sabotage 30V, 50mA
- Bornes à fiche avec raccordements à visser
- Tension de service: 12-24 VDC, ± 10%, max. 200 mA
- Courant d'entrée LED, vibreur sonore: max. 5 mA
- Classe de protection: IP 20
- Plage de température en fonctionnement: -10 à +40°C, sans condensation
- Plage de température en entreposage: -20 à +60°C
- Adapté aux boîtiers à encastrer CH ou cadres en applique APR1-G55, APR1-W55, APR2-G55 et APR3-G55 (dessins cotés sur bsw.swiss)

2. Mise en service, entretien et contrôle

- Montage et mise en service assurés exclusivement par des spécialistes autorisés.
- Mettre le bouton d'urgence hors tension avant tout travail réalisé sur l'appareil.
- Prévoir une révision et un contrôle avec attestation au moins une fois par an par un spécialiste.
- Matériels à monter et faire fonctionner conformément aux spécifications DES et CEM.
- Les représentations peuvent différer du matériel livré.
- Se reporter à notre document «Conditions générales de vente, de livraison et d'exécution».

3. Bouton d'urgence

3.1 Affichage et alarmes

Le bouton d'urgence est doté d'un éclairage rouge permanent ainsi que de LED supplémentaires indiquant les états ci-après:

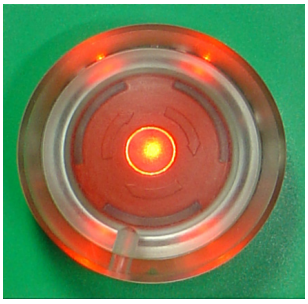

verrouillé rouge

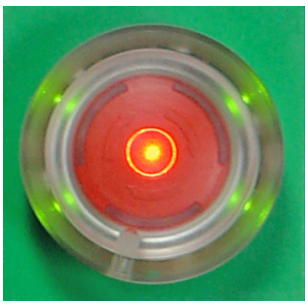

déverrouillé vert

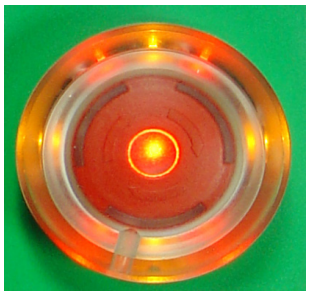

alarme porte fermée rouge / jaune

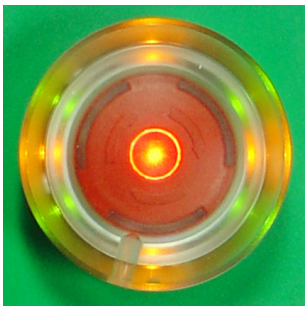

alarme porte ouverte vert / jaune

111114-01-02

3.2 Capot transparent

1.)
Lorsque le bouton d'urgence est enfoncée, il ne se bloque pas, c.-à-d. les deux contacts se ferment uniquement le temps d'appuyer sur le bouton.

2.)
En posant le capot transparent, veiller à ce que le repère soit dirigé vers le bas.

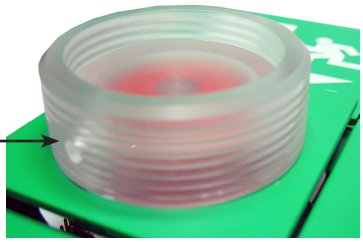

3.3 Contact anti-sabotage

Le contact anti-sabotage s'ouvre lorsque le panneau frontal est retiré.

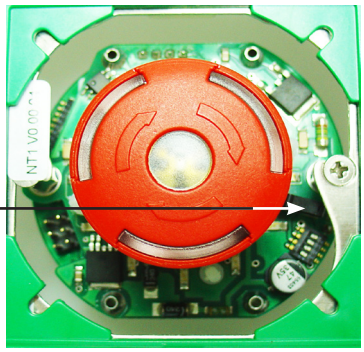

4. Câblage

Les bornes à vis enfichables (section du fil 0,05 à 1,5mm²) facilitent le raccordement.

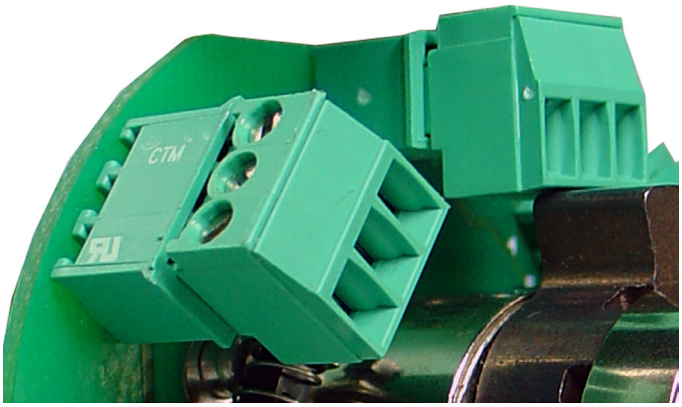

5. Schéma

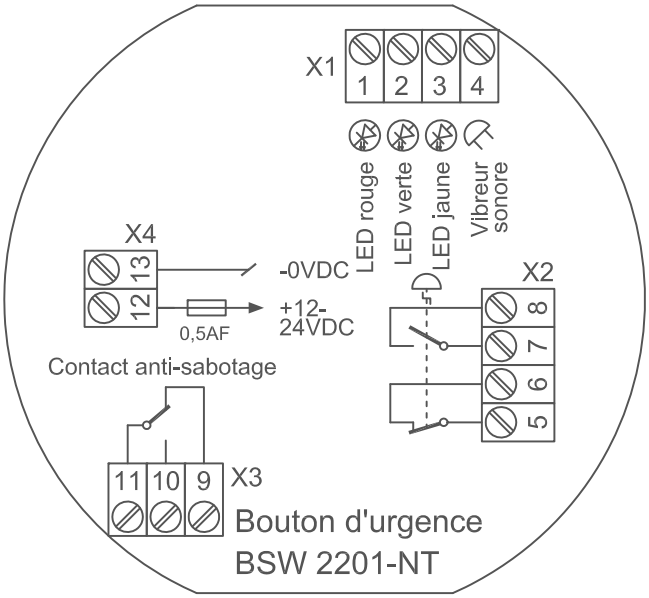

111114-01-02

6. Dessins cotés

6.1 NTIMP1x-1OS

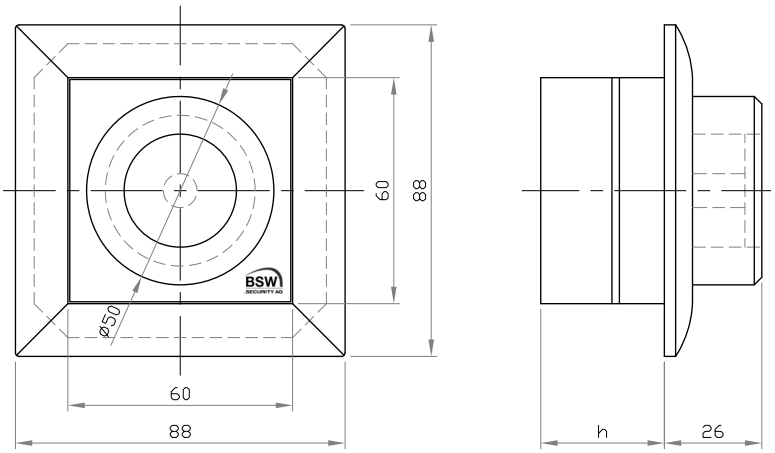

h =
24mm sans bornes à vis enfichables
33mm avec bornes à vis enfichables sans câblage
44mm avec bornes à vis enfichables avec câblage

6.2 NT22-P---NTIMP1OS

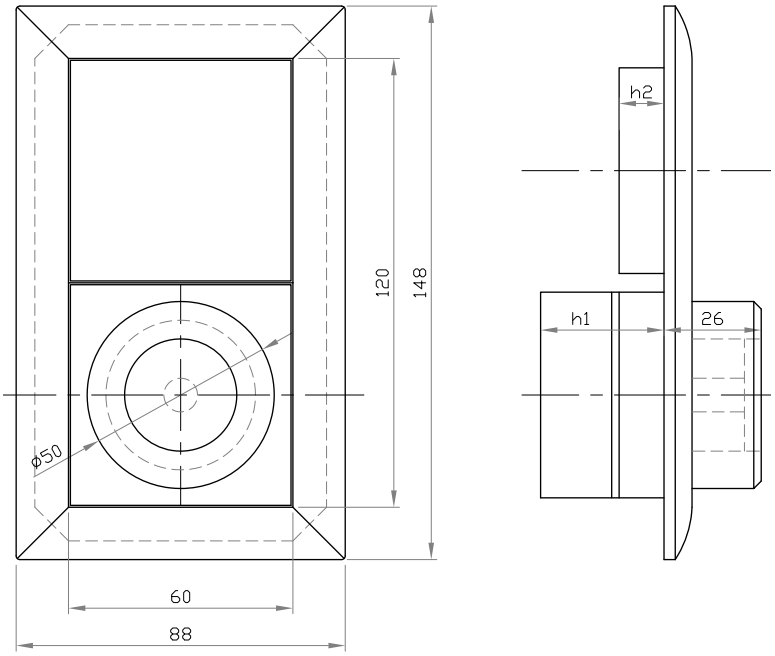

h1 =
24mm sans bornes à vis enfichables
33mm avec bornes à vis enfichables sans câblage
44mm avec bornes à vis enfichables avec câblage

h2 pictogramme = 14mm

Dessins cotés NTIMP11-1OSNAP et NTIMP11-1OSNUP sur demande.

111114-01-02 – Änderungen vorbehalten / Sous réserve de modifications