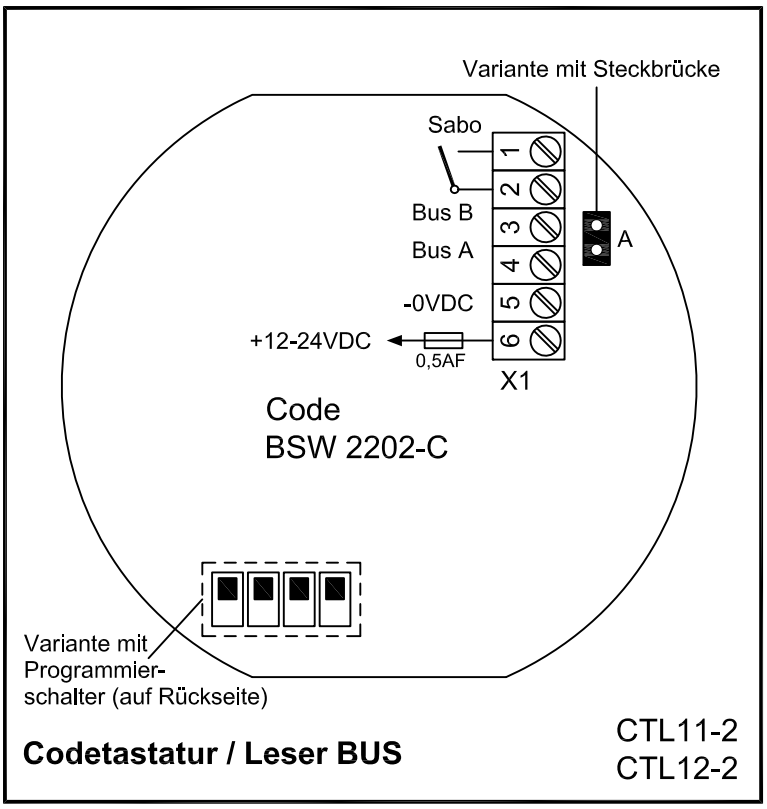

Technische Daten:

Codetastatur zur Bedienung mit Zustandsanzeigen
grün, rot, gelb, blau und integriertem Summer
Lesertechnologie: proX (EM4102/01)
Sabotagekontakt, 30V, 50mA
Steckklemme mit Schraubanschlüssen
Betriebsspannung: 12-24VDC, ± 10%, max. 100mA
Farbe: weiss oder grün
Masse (l×b): 88×88 mm (Grösse 1x1)

Legende:

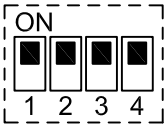

= Programmierschalter

= Jumper nicht gesteckt ohne BUS-Abschluss

= Jumper gesteckt mit BUS-Abschluss

Sabo = Sabotagekontakt

BDM = Programmierstecker (blauer Stecker auf der Bestückungsseite)

BSW SECURITY AG ZÜRICH T 0840 279 279	Gez.	KAI/HH	Anlage Nr.:	Blatt	BSW SECURITY AG
Codetastatur / Leser BUS CTL1x-2	Dat.	16.02.11	**110904-01**	1/1	
	Rev.	04.09.11			

R:\3-5_Produktion\06_BSW-Türüberwachungssysteme\Anschlussschemata\CT\110904-01_codetastatur-leser_bus_ctl1x-2.dwg