2022/08

BSW SECURITY

Schliessbleche für Elektro-Türöffner

Gâches pour gâches électriques

2022/04

Elektro-Türöffner

2022/04

Gâches électriques

2020/09

sFlipLock
Hauptschloss der FlipLock-Linie

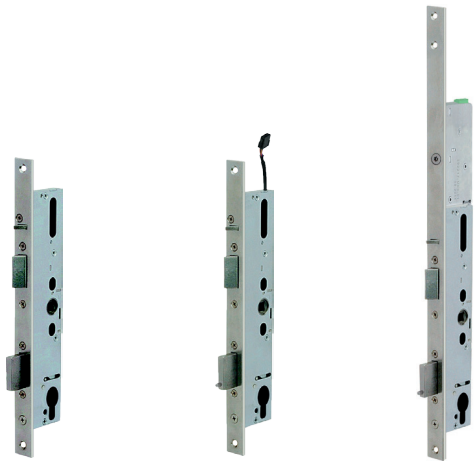

Standard | check | drive, e-drive access, e-access

Leichtes Öffnen auch unter Druck
1- & 2-flügelig

Swiss Made

2020/10

sFlipLock
Serrure principale de la gamme FlipLock

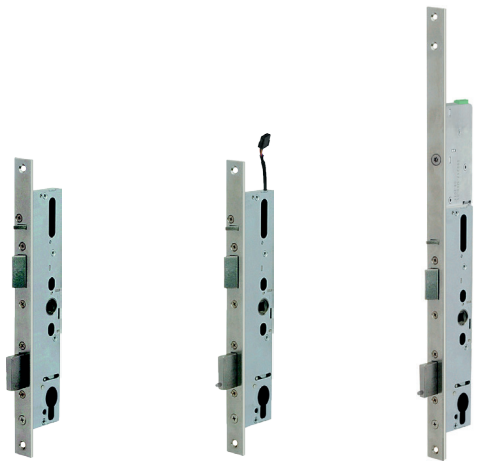

Standard | check | drive, e-drive access, e-access

Ouverture facile même sous
pression 1et 2 vantaux

Swiss Made

Weitere Prospekte und Anleitungen finden Sie auf bsw.swiss

Autres prospectus et guides d'installation vous trouvez sur bsw.swiss

Inhaltsverzeichnis

Glossar Artikelnummern und Typen ---------- 4

Artikelübersicht ---------- 5

Flachschliessbleche ---------- 6
- Flachschliessbleche kurz (KL, KF) 6
- Flachschliessbleche (HZ) 14
- Flachschliessbleche mit Fallenführung (HZF) 21
- Flachschliessbleche kurz mit Fallenführung und Lappen (KLLAP) 27
- Flachschliessbleche kurz vorbereitet für Riegelschaltkontakt (KR) 29
- Flachschliessbleche mit Fallenführung und Lappen oder für Türöffner mit integrierter Fallenführung (LAP) 31

Winkelschliessbleche ---------- 37
- Winkelschliessbleche kurz (KIW) 37
- Winkelschliessbleche (IW) 40

Artikelnummernverzeichnis ---------- 50

Sommaire

Glossaire des numéros d'article et Types ---------- 4

Aperçu des articles ---------- 5

Gâche plate ---------- 6
- *Gâches plate courte (KL, KF) 6*
- *Gâches plate (HZ) 14*
- *Gâches plate avec guide bec de cane intégré (HZF) 21*
- *Gâches plate courte avec guide bec de cane et languette (KLLAP) 27*
- *Gâches plate courte pour contact de pêne (KR) 29*
- *Gâches plate avec guide bec de cane et languette ou pour gâche électrique avec bec de cane intégré (LAP) 31*

Gâches d'angle ---------- 37
- *Gâches d'angle courte (KIW) 37*
- *Gâches d'angle (IW) 40*

Liste des références pièces et accessoires ---------- 50

Glossar Artikel-Nr. und Typen *Glossaire de numéros d'article et Types*

Artikelnummernschlüssel

a b c d
KL301.120

a Modellreihe
b Farbe
c DIN-Richtung
d Modell

Code référence article

a b c d
KL301.120

a *Série de modèles*
b *Couleur*
c *Direction-DIN*
d *Modèle*

Modellreihe

HZ: Flachschliessblech
HZF: Flachschliessblech mit Fallenführung
IW: Winkelschliessblech
KF: Flachschliessblech kurz mit Fallenführung
KIW: Winkelschliessblech kurz
KL: Flachschliessblech kurz
KLLAP: Flachschliessblech kurz mit Fallenführung und Lappen
KR: Flachschliessblech kurz vorbereitet für Riegelschaltkontakt
LAP: Flachschliessblech mit Fallenführung und Lappen

Série de modèles

HZ: *Gâche plate*
HZF: *Gâche plate avec guide bec de cane intégré*
IW: *Gâches d'angle*
KF: *Gâche plate courte avec guide bec de cane*
KIW: *Gâches d'angle courte*
KL: *Gâche plate courte*
KLLAP: *Gâche plate courte avec guide bec de cane et languette*
KR: *Gâche plate courte pour contact de pêne*
LAP: *Gâche plate avec guide bec de cane et languette*

Farbe

1: Goldfarbig
3: Edelstahl

Couleur

1: *doré*
3: *acier inoxidable*

DIN-Richtung

01: DIN links/DIN rechts unabhängig
04: DIN links
05: DIN rechts

Direction-DIN

01: *DIN gauche/DIN droite universel*
04: *DIN gauche*
05: *DIN droite*

Typen

A: Schliessblech für Standardtüröffner ohne Fallenführung
B: Schliessblech für Standardtüröffner mit Fallenführung
C: Schliessblech für Fluchttüröffner ohne Fallenführung
D: Schliessblech für Fluchttüröffner mit Fallenführung

Types

A: *Gâche pour gâche électrique standard sans guide bec de cane intégré*
B: *Gâche pour gâche électrique standard avec guide bec de cane intégré*
C: *Gâche pour gâche d'issues de secours sans guide bec de cane intégré*
D: *Gâche pour gâche d'issues de secours avec guide bec de cane intégré*

Artikelübersicht *Aperçu des articles*

Artikelnummer *Numéro d'article*	Typ A	Typ B	Typ C	Typ D	HZ	HZF	IW	KF	KIW	KL	KLLAP	KR	LAP	Goldfarbig / *doré*	Edelstahl / *acier inoxidable*	DIN links/DIN rechts unabhängig *DIN gauche/DIN droite universel*	DIN links / *DIN gauche*	DIN rechts / *DIN droite*	Seite / *Page*
KL301.120	×	×								×					×	×			6
KL301.121.01	×	×								×					×	×			7
KL301.515.01			×	×						×					×	×			8
KF301.022		×						×							×	×			9
KF304.507-EA				×				×							×		×		10
KF305.508-EA				×				×							×			×	11
KF301.540.01		×						×							×	×			12
KF301.708.01		×						×							×	×			13
HZ301.010					×										×	×			14
HZ301.128			×		×										×	×			15
HZ301.129			×		×										×	×			16
HZ301.021					×										×	×			17
HZ301.038.01	×	×			×										×	×			18
HZ301.102.02	×	×			×										×	×			19
HZ301.103.01	×	×			×										×	×			20
HZF301.720.01		×				×									×	×			21
HZF301.721.01		×				×									×	×			22
HZF301.712						×									×	×			23
HZF301.713						×									×	×			24
HZF301.718						×									×	×			25
HZF301.719						×									×	×			26
KLLAP301.503				×							×				×	×			27
KLLAP301.002.03		×									×				×	×			28
KR301.901												×			×	×			29
KR301.900												×			×	×			30
LAP304.725		×											×		×		×		31
LAP305.725		×											×		×			×	32
LAP301.722													×		×	×			33
LAP301.755													×		×	×			34
LAP301.727		×											×		×	×			35
LAP301.728.01		×											×		×	×			36
KIW301.613	×								×						×	×			37
KIW304.501			×						×						×		×		38
KIW305.502			×						×						×			×	39
IW304.066							×								×		×		40
IW305.066							×								×			×	41
IW104.066							×							×			×		42
IW105.066							×							×				×	43
IW304.166.01	×						×								×		×		44
IW305.166.01	×						×								×			×	45
IW304.169	×						×								×		×		46
IW305.169	×						×								×			×	47
IW304.488	×						×								×		×		48
IW305.488	×						×								×			×	49

KL301.120

Flachschliessblech kurz 160×25×3mm eckig
Gâche plate courte 160×25×3mm angulaire

- Für Türöffner Typ A oder B
- DIN links/DIN rechts unabhängig
- Material: Edelstahl
- Ohne Riegelausschnitt mit zwei Befestigungslöchern

- Pour gâche électrique type A ou B
- DIN gauche/DIN droite universel
- Materiau: acier inoxydable
- Sans découpe pêne et avec deux trous de fixation

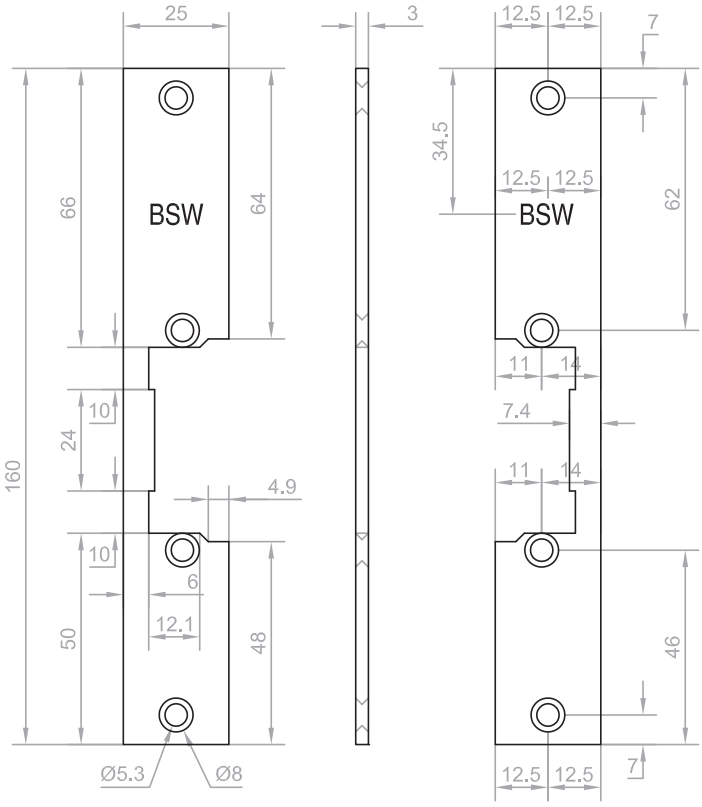

KL301.121.01 **Flachschliessblech kurz 200×25×3mm eckig**

Gâche plate courte 200×25×3mm angulaire

- Für Türöffner Typ A oder B
- DIN links/DIN rechts unabhängig
- Material: Edelstahl
- Ohne Riegelausschnitt mit zwei Befestigungslöchern

- Pour gâche électrique de type A ou B
- DIN gauche/DIN droite universel
- Matériau: acier inoxydable
- Sans découpe pêne et avec deux trous de fixation

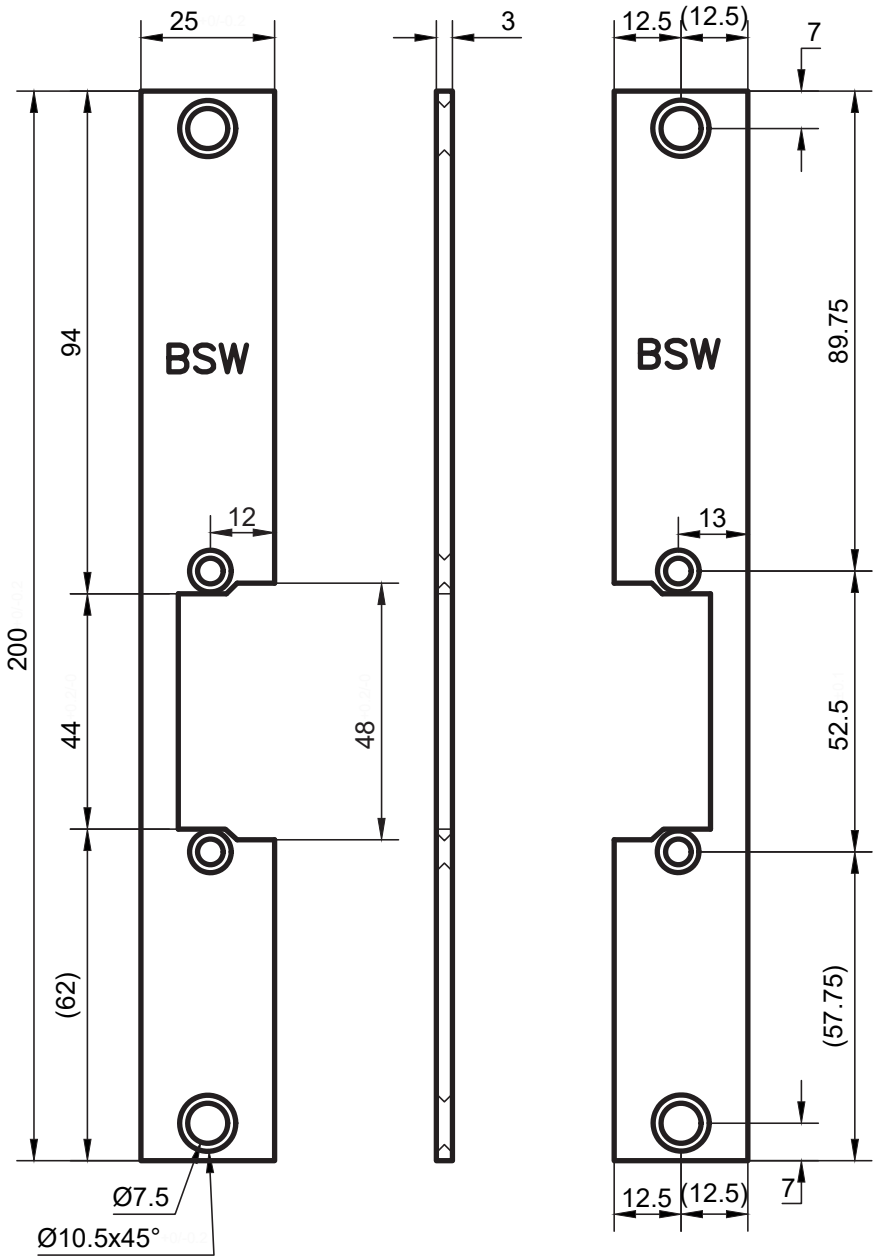

KL301.515.01 **Flachschliessblech kurz 200×25×3mm eckig**

Gâche plate courte 200×25×3mm angulaire

- Für Fluchttüröffner Typ C oder D
- DIN links/rechts unabhängig
- Material: Edelstahl
- Ohne Riegelausschnitt mit zwei Befestigungslöchern

- Pour gâche d'issues de secours type C ou D
- DIN gauche/DIN droite universel
- Matériau: acier inoxydable
- Sans découpe pêne et avec deux trous de fixation

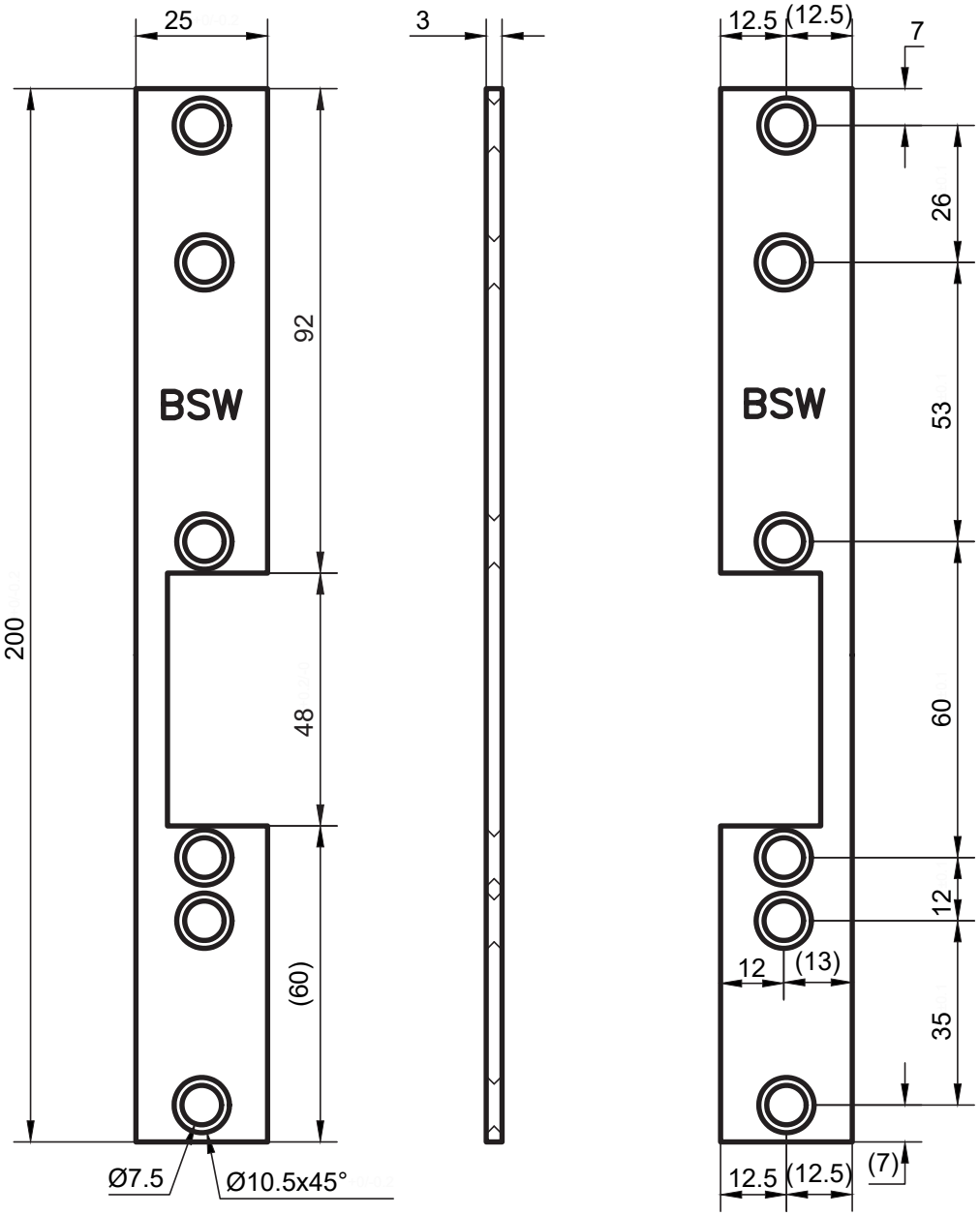

KF301.022

Flachschliessblech kurz 160×35×3mm eckig

Gâche plate courte 160×35×3mm angulaire

- Für Türöffner Typ B
- DIN links/DIN rechts unabhängig
- Material: Edelstahl
- Ohne Riegelausschnitt mit zwei Befestigungslöchern

- Pour gâche électrique de type B
- DIN gauche/DIN droite universel
- Matériau: acier inoxydable
- Sans découpe pêne et avec deux trous de fixation

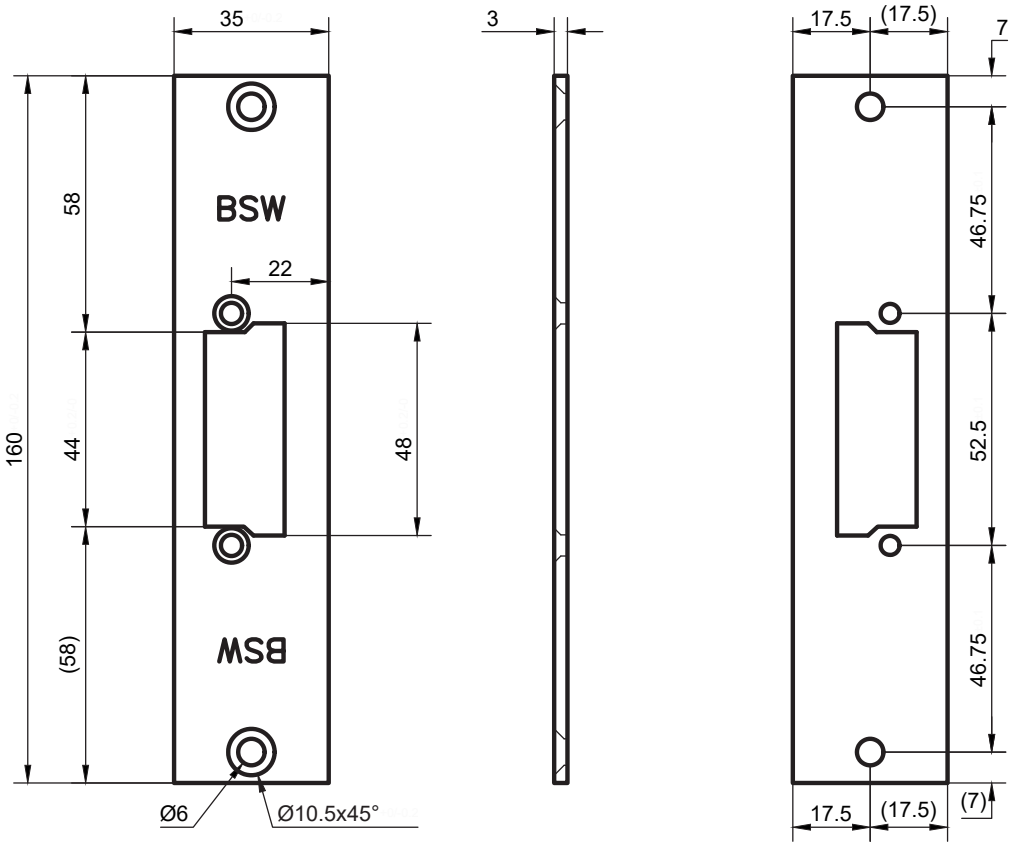

KF304.507-EA

Flachschliessblech 200×35×3mm eckig, DIN L
Gâche plate 200×35×3mm angulaire, DIN gauche

- Für Fluchttüröffner Typ D
- DIN links
- Material: Edelstahl
- Ohne Riegelausschnitt mit zwei Befestigungslöchern

- Pour gâche d'issues de secours type D
- DIN gauche
- Matériau: acier inoxydable
- Sans découpe pêne et avec deux trous de fixation

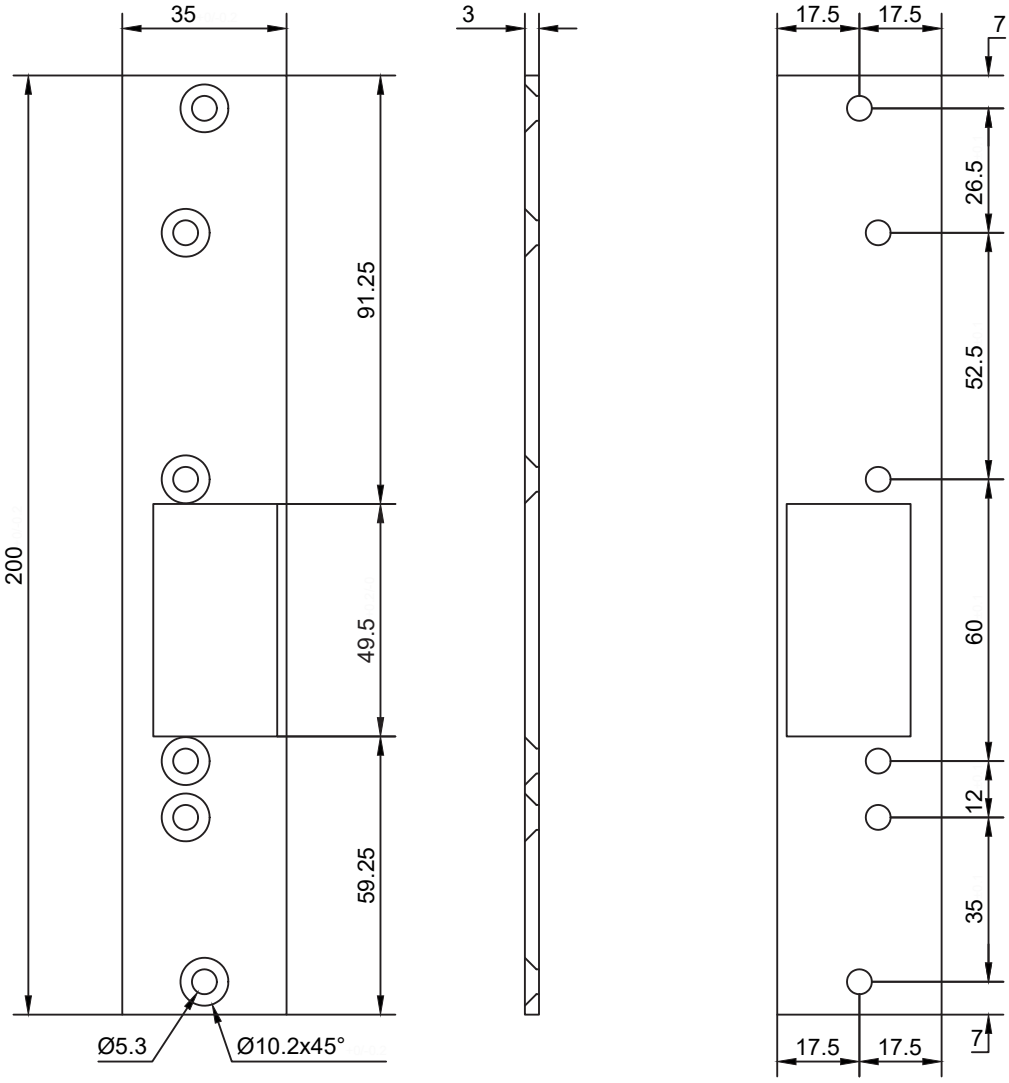

KF305.508-EA **Flachschliessblech 200×35×3mm eckig, DIN R**

Gâche plate 200×35×3mm angulaire, DIN droite

- Für Fluchttüröffner Typ D
- DIN rechts
- Material: Edelstahl
- Ohne Riegelausschnitt mit zwei Befestigungslöchern

- Pour gâche d'issues de secours type D
- DIN droite
- Matériau: acier inoxydable
- Sans découpe pêne et avec deux trous de fixation

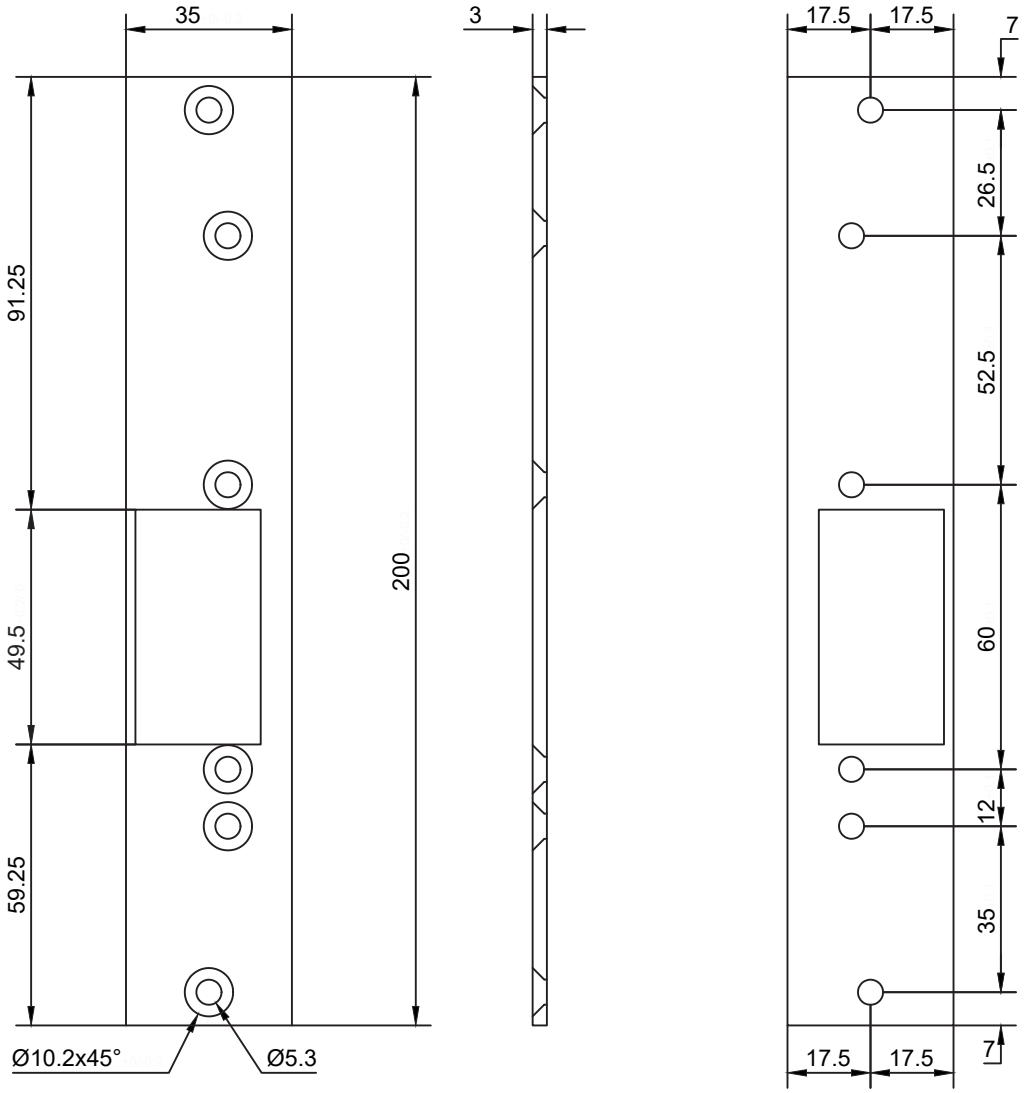

KF301.540.01

Flachschliessblech kurz 200×35×3mm eckig, Top

Gâche plate courte 200×35×3mm angulaire, Top

- Für Türöffner Typ B
- DIN links/DIN rechts unabhängig
- Material: Edelstahl
- Ohne Riegelausschnitt mit zwei Befestigungslöchern

- Pour gâche électrique de type B
- DIN gauche/DIN droite universel
- Matériau: acier inoxydable
- Sans découpe pêne et avec deux trous de fixation

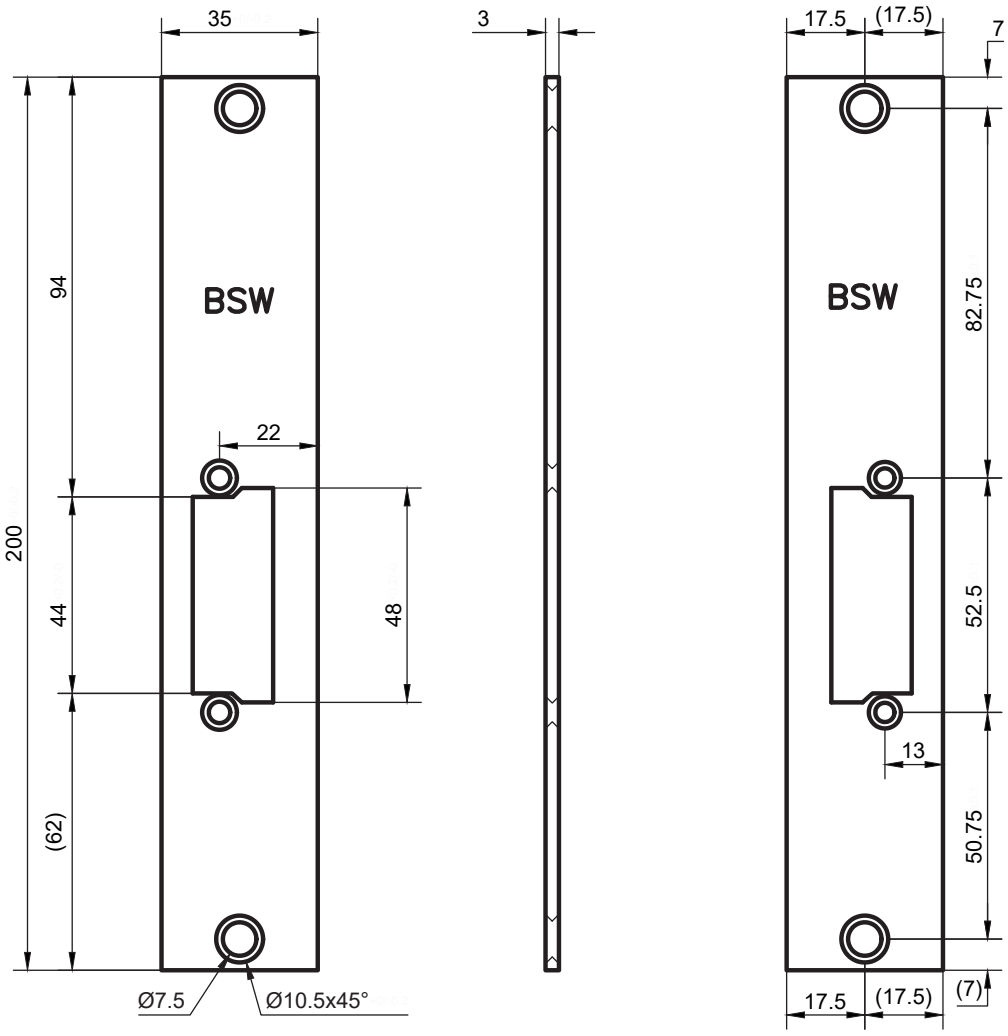

KF301.708.01

Flachschliessblech kurz 150×45×3mm eckig

Gâche plate courte 150×45×3mm angulaire

- Für Türöffner Typ B
- DIN links/DIN rechts unabhängig
- Material: Edelstahl
- Ohne Riegelausschnitt mit vier Befestigungslöchern

- Pour gâche électrique de type B
- DIN gauche/DIN droite universel
- Matériau: acier inoxydable
- Sans découpe pêne et avec quatre trous de fixation

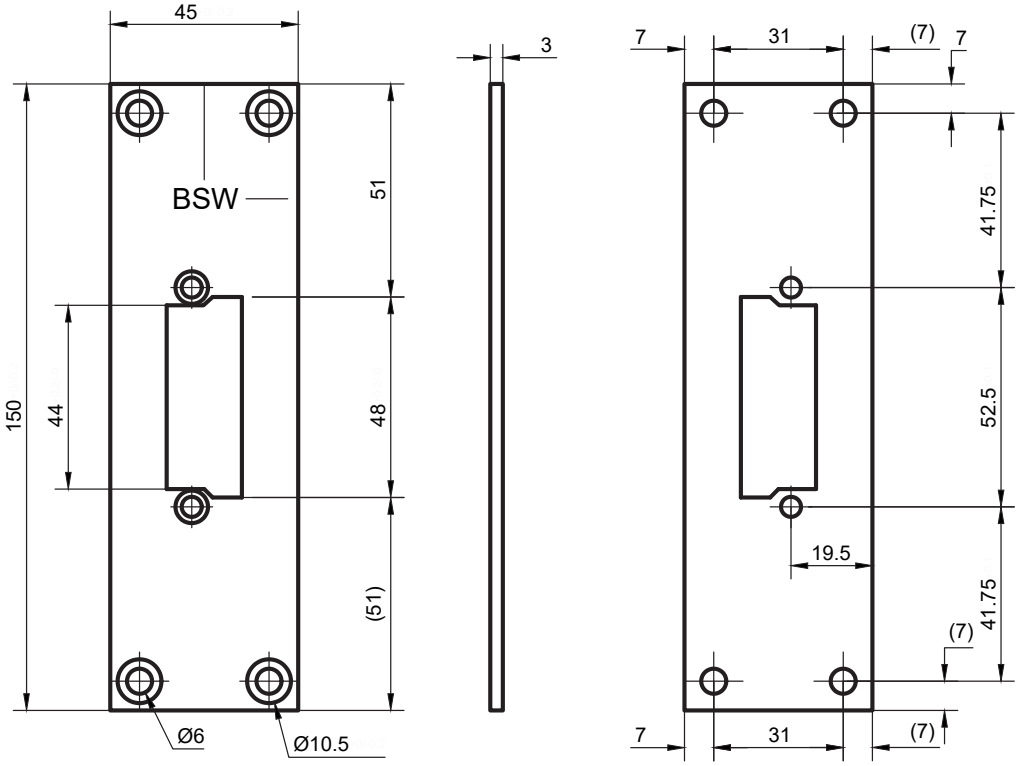

HZ301.010 **Flachschliessblech 250×25×3mm eckig**
Gâche plate 250×25×3mm angulaire

- DIN links/DIN rechts unabhängig
- Material: Edelstahl
- Mit Riegelausschnitt und vier Befestigungslöchern

- DIN gauche/DIN droite universel
- Matériau: acier inoxydable
- Avec découpe pêne et quatre trous de fixation

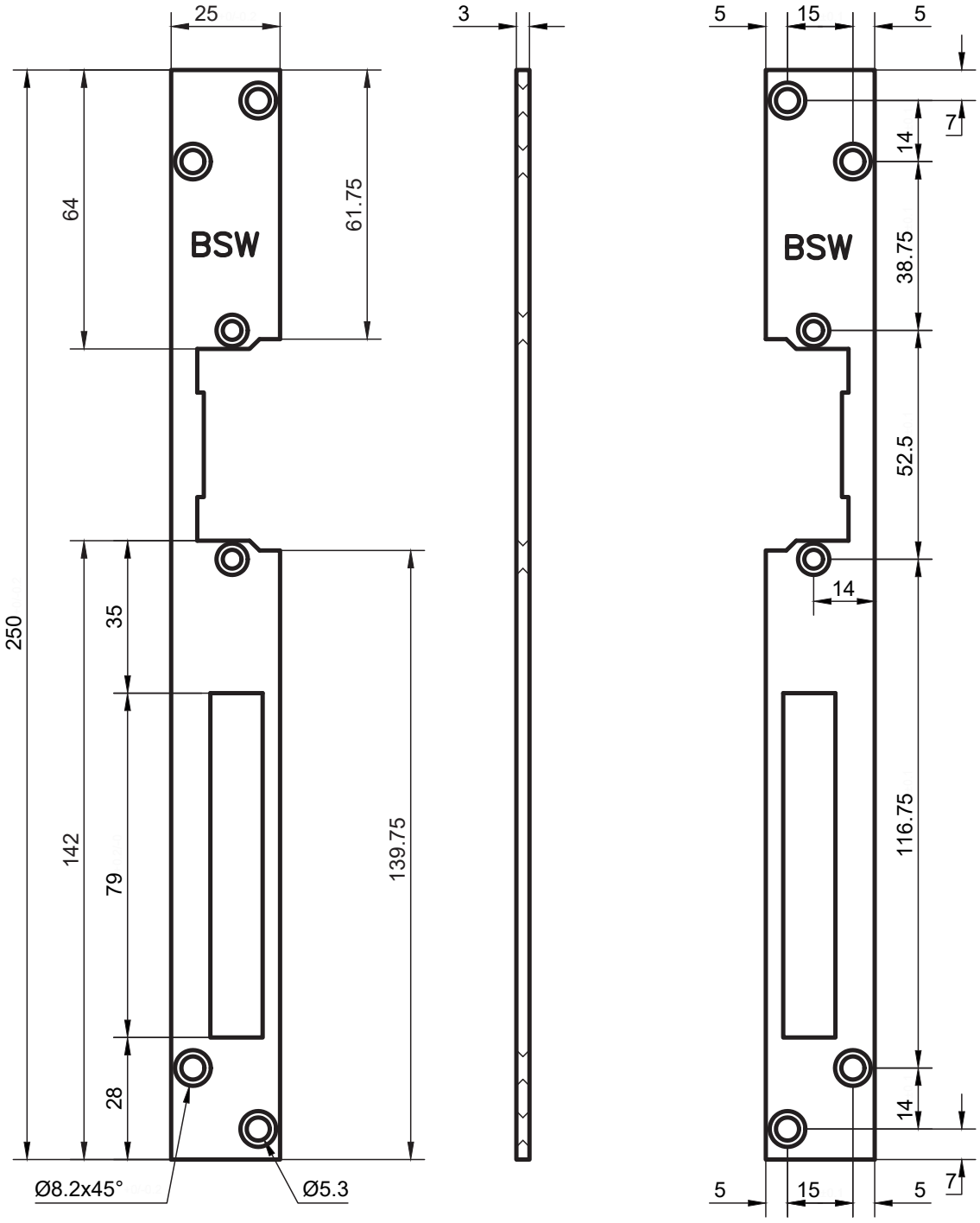

HZ301.128

Flachschliessblech 280×25×3mm eckig, RSK
Gâche plate 280×25×3mm angulaire, contact de pêne

- Für Fluchttüröffner Typ C
- DIN links/DIN rechts unabhängig
- Material: Edelstahl
- Mit Riegelausschnitt und zwei Befestigungslöchern
- Vorbereitet für Riegelschaltkontakt

- Pour gâche d'issues de secours type C
- DIN gauche/DIN droite universel
- Matériau: acier inoxydable
- Avec découpe pêne et deux trous de fixation
- Prévu pour contact de pêne

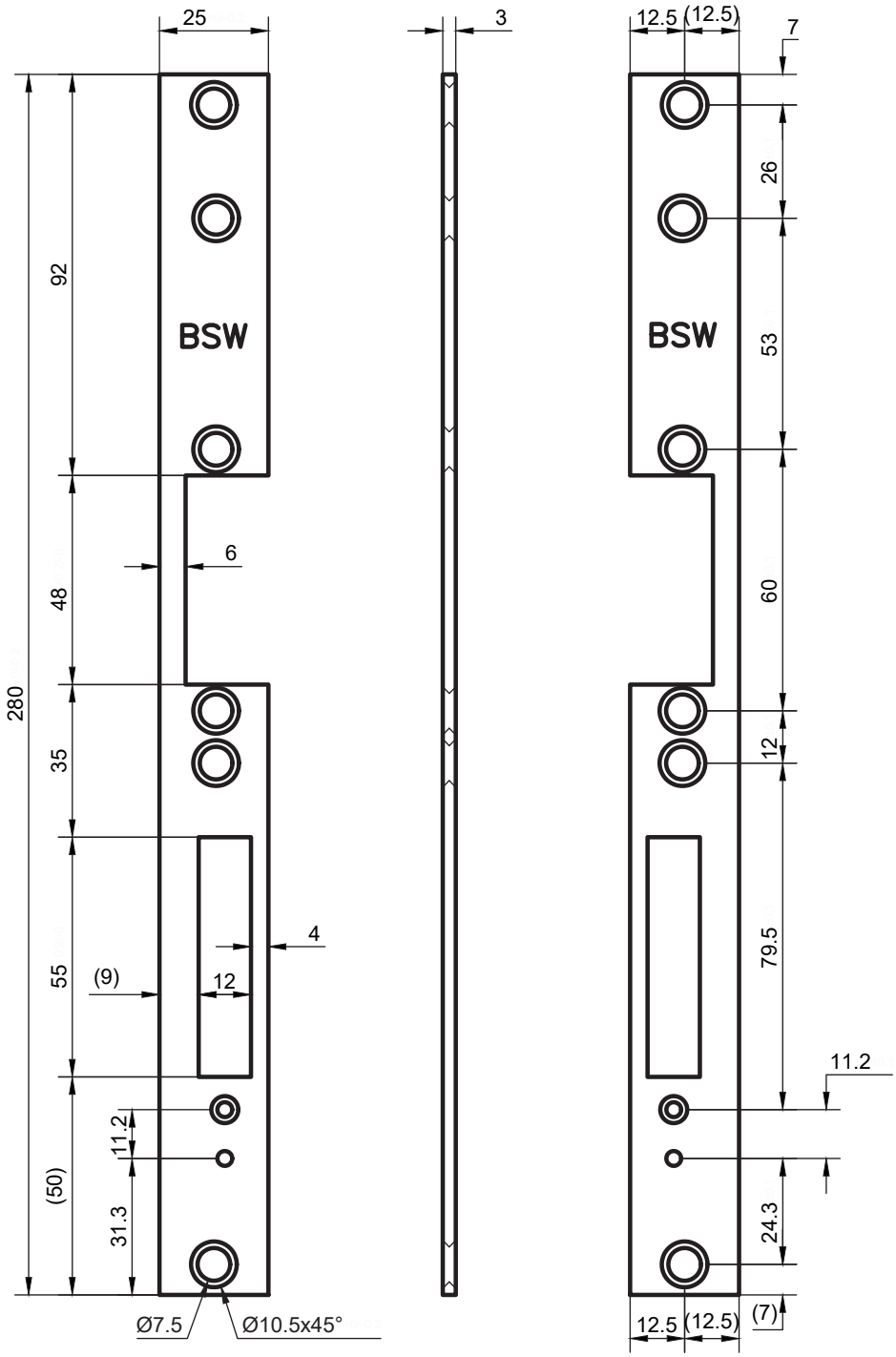

HZ301.129

Flachschliessblech 280×25×3mm eckig

Gâche plate 280×25×3mm angulaire

- Für Fluchttüröffner Typ C
- DIN links/DIN rechts unabhängig
- Material: Edelstahl
- Mit Riegelausschnitt und zwei Befestigungslöchern

- Pour gâche d'issues de secours type C
- DIN gauche/DIN droite universel
- Matériau: acier inoxydable
- Avec découpe pêne et deux trous de fixation

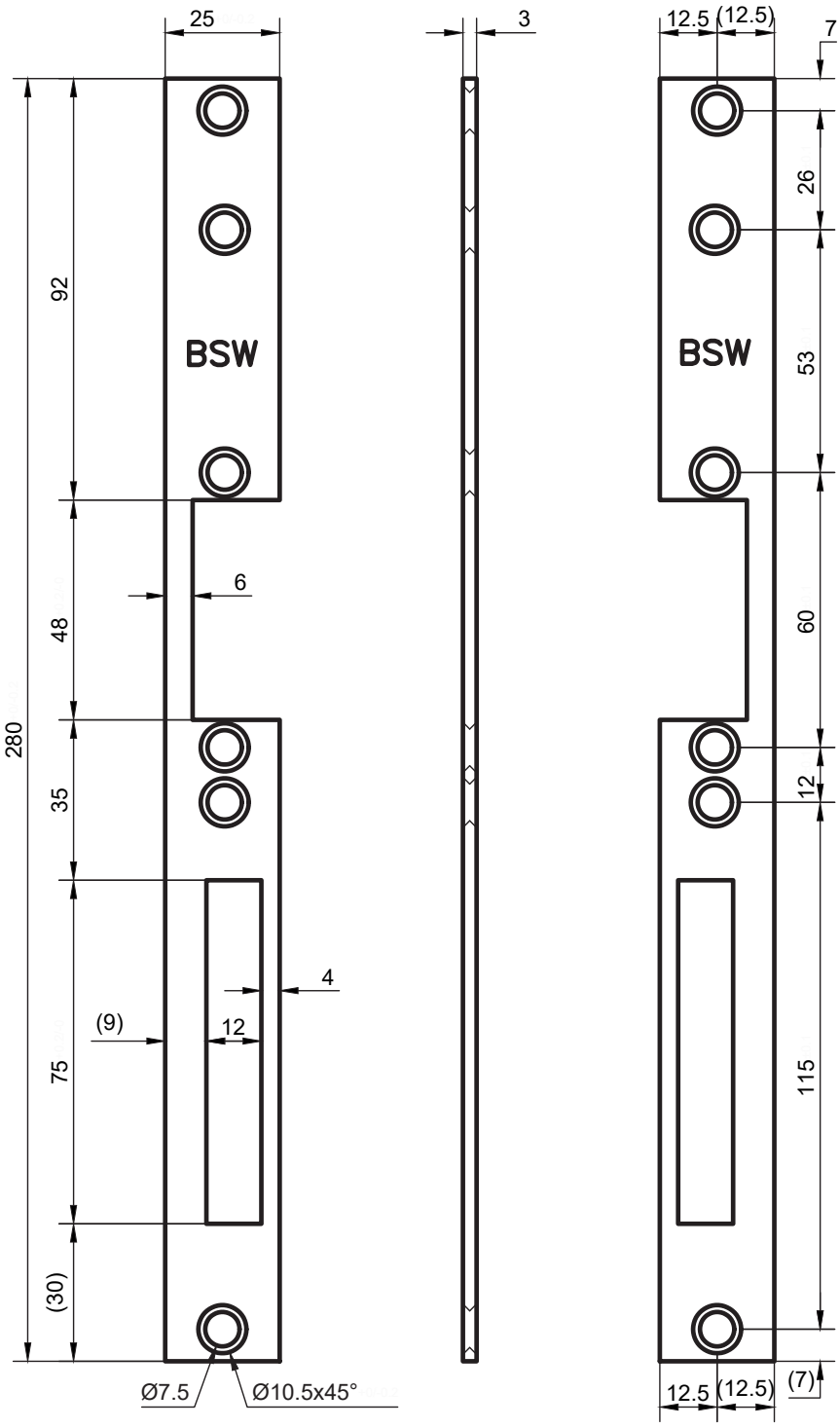

HZ301.021 **Flachschliessblech 250×25×3mm eckig**

Gâche plate 250×25×3mm angulaire

- DIN links/DIN rechts unabhängig
- Material: Edelstahl
- Mit Riegelausschnitt und vier Befestigungslöchern

- DIN gauche/DIN droite universel
- Matériau: acier inoxydable
- Avec découpe pêne et quatre trous de fixation

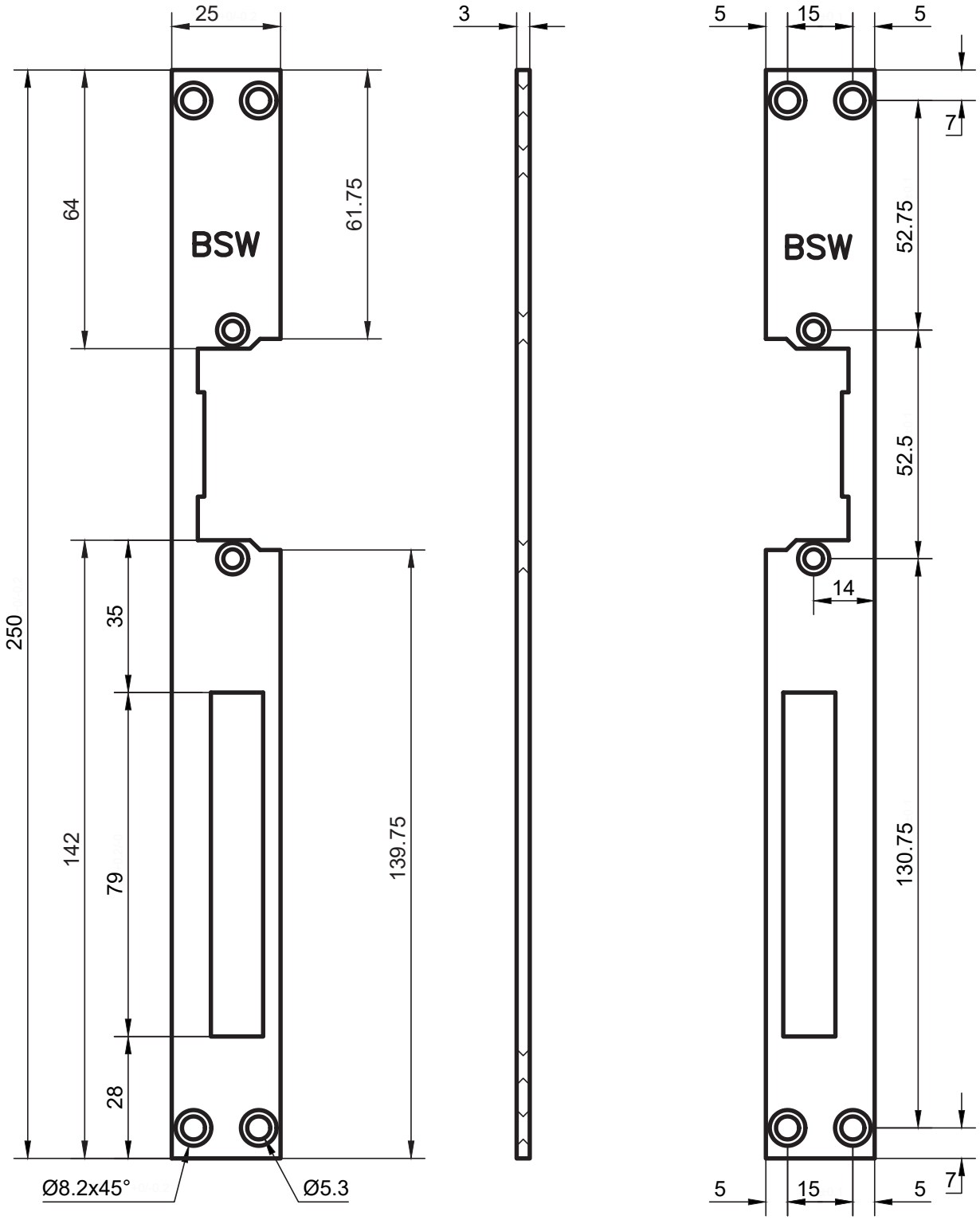

HZ301.038.01

Flachschliessblech 250×25×3mm eckig
Gâche plate 250×25×3mm angulaire

- Für Türöffner Typ A oder B
- DIN links/DIN rechts unabhängig
- Material: Edelstahl
- Ohne Riegelausschnitt mit zwei Befestigungslöchern

- Pour gâche électrique de type A ou B
- DIN gauche/DIN droite universel
- Matériau: acier inoxydable
- Sans découpe pêne et avec deux trous de fixation

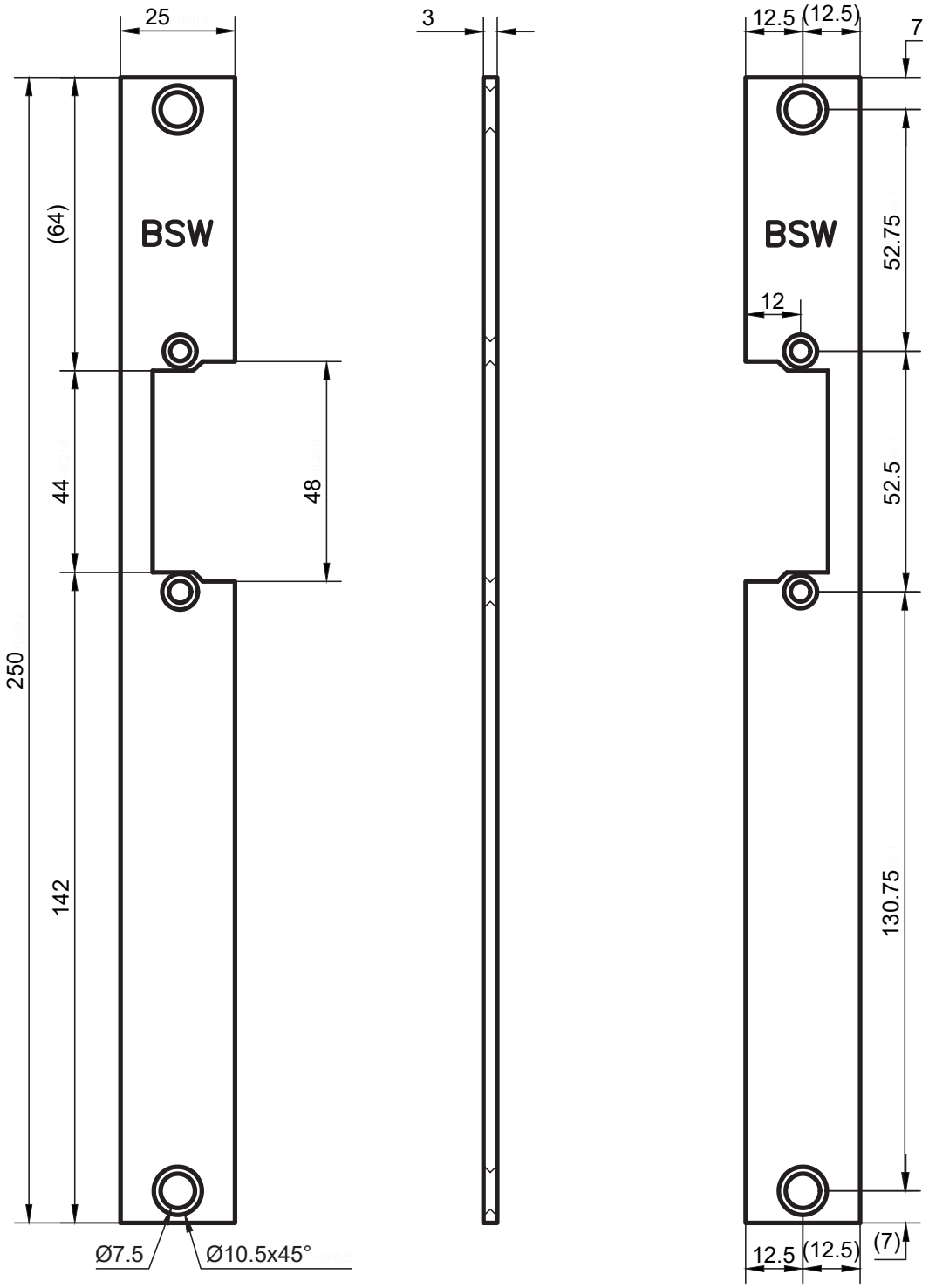

HZ301.102.02 **Flachschliessblech 250×25×3mm eckig, RSK**

Gâche plate 250×25×3mm angulaire, contact de pêne

- Für Türöffner Typ A oder B
- DIN links/DIN rechts unabhängig
- Material: Edelstahl
- Mit Riegelausschnitt und zwei Befestigungslöchern
- Vorbereitet für Riegelschaltkontakt

- Pour gâche électrique de type A ou B
- DIN gauche/DIN droite universel
- Matériau: acier inoxydable
- Avec découpe pêne et deux trous de fixation
- Prévu pour contact de pêne

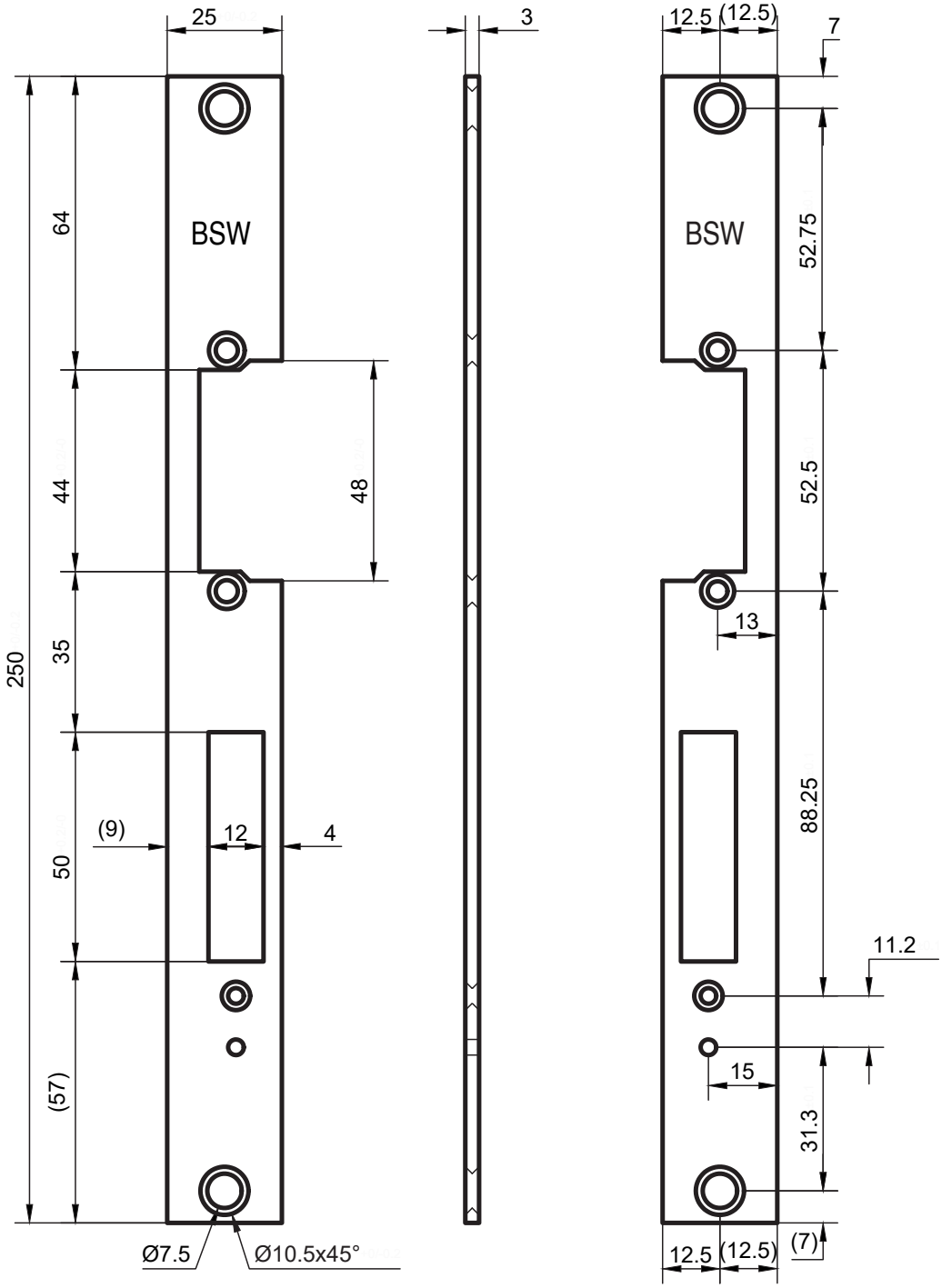

HZ301.103.01 **Flachschliessblech 250×25×3mm eckig**

Gâche plate 250×25×3mm angulaire

- Für Türöffner Typ A oder B
- DIN links/DIN rechts unabhängig
- Material: Edelstahl
- Mit Riegelausschnitt und zwei Befestigungslöchern

- Pour gâche électrique de type A ou B
- DIN gauche/DIN droite universel
- Matériau: acier inoxydable
- Avec découpe pêne et deux trous de fixation

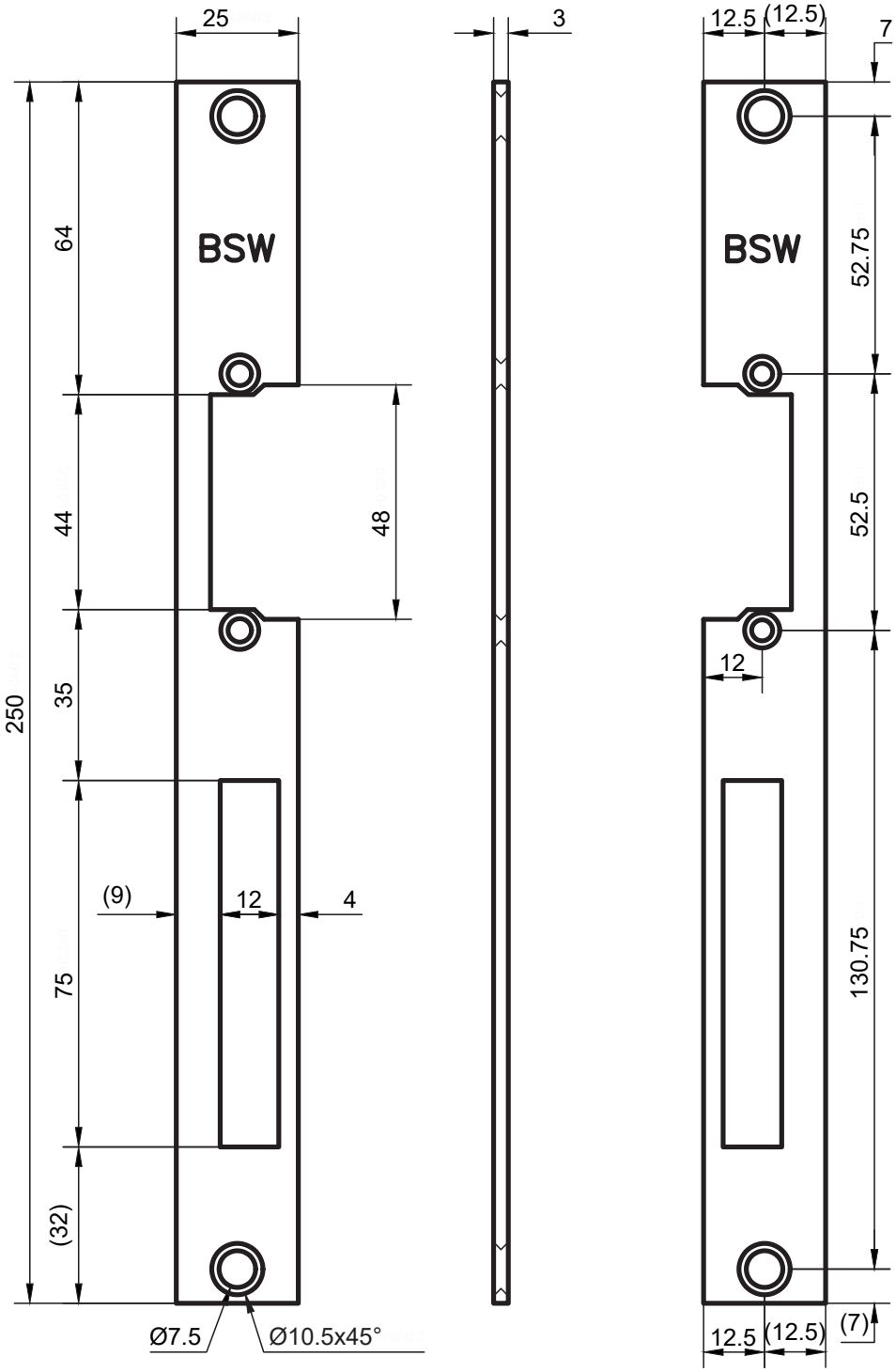

HZF301.720.01 **Flachschliessblech 250×35×3mm eckig, Top u. ProFix2**
Gâche plate 250×35×3mm angulaire, Top et ProFix2

- Für Türöffner mit integrierter Fallenführung Typ B
- DIN links/DIN rechts unabhängig
- Material: Edelstahl
- Mit 55mm Riegelausschnitt und zwei Befestigungslöchern
- Vorbereitet für Riegelschaltkontakt

- Pour gâche électrique avec bec de cane intégré type B
- DIN gauche/DIN droite universel
- Matériau: acier inoxydable
- Avec 55mm découpe pêne et deux trous de fixation
- Prévu pour contact de pêne

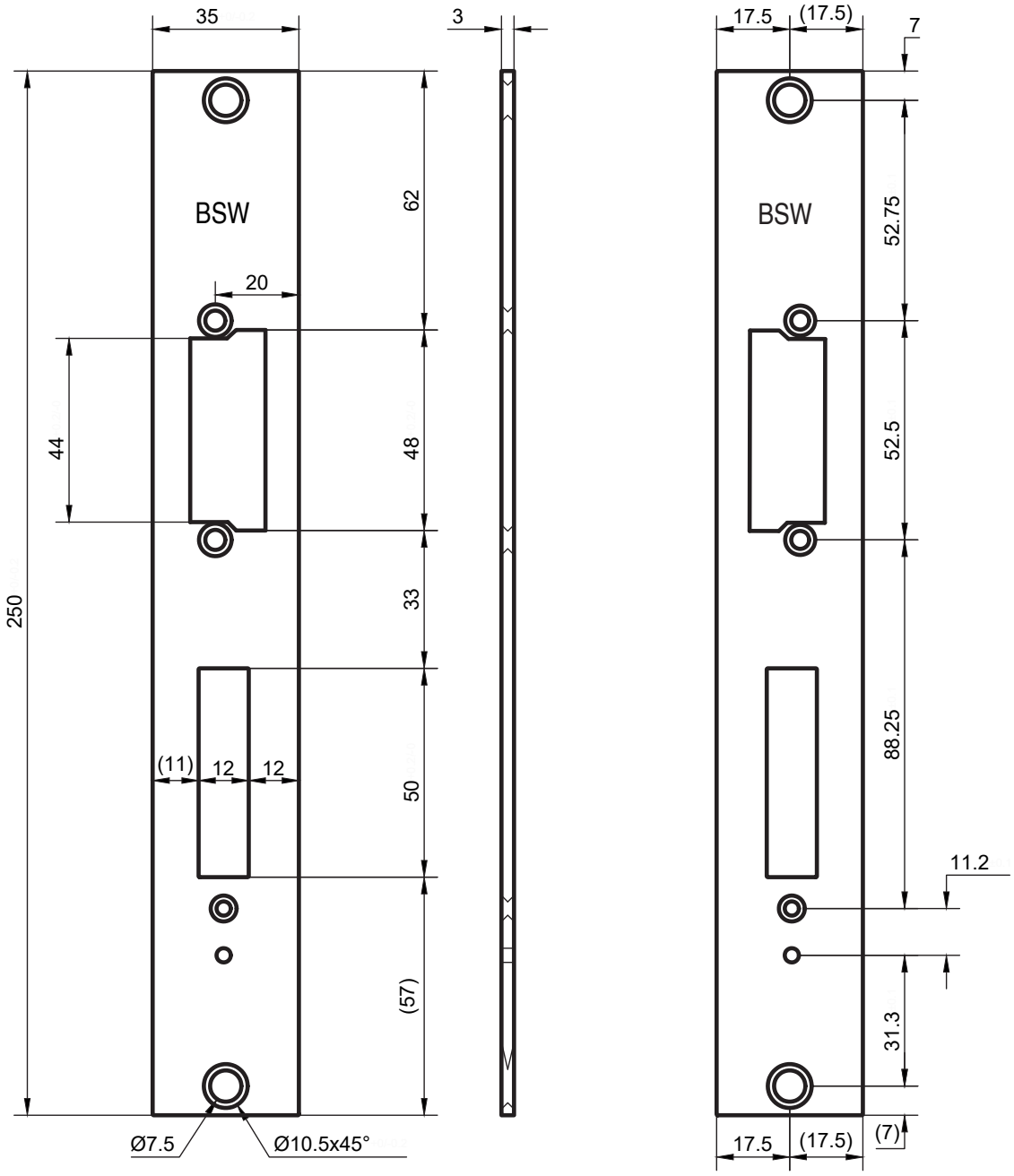

HZF301.721.01 **Flachschliessblech 250×35×3mm eckig, Top u. ProFix2**

Gâche plate 250×35×3mm angulaire, Top et ProFix2

- Für Türöffner mit integrierter Fallenführung Typ B
- DIN links/DIN rechts unabhängig
- Material: Edelstahl
- Mit 75mm Riegelausschnitt und zwei Befestigungslöchern

- Pour gâche électrique avec bec de cane intégré type B
- DIN gauche/DIN droite universel
- Matériau: acier inoxydable
- Avec 75mm découpe pêne et deux trous de fixation

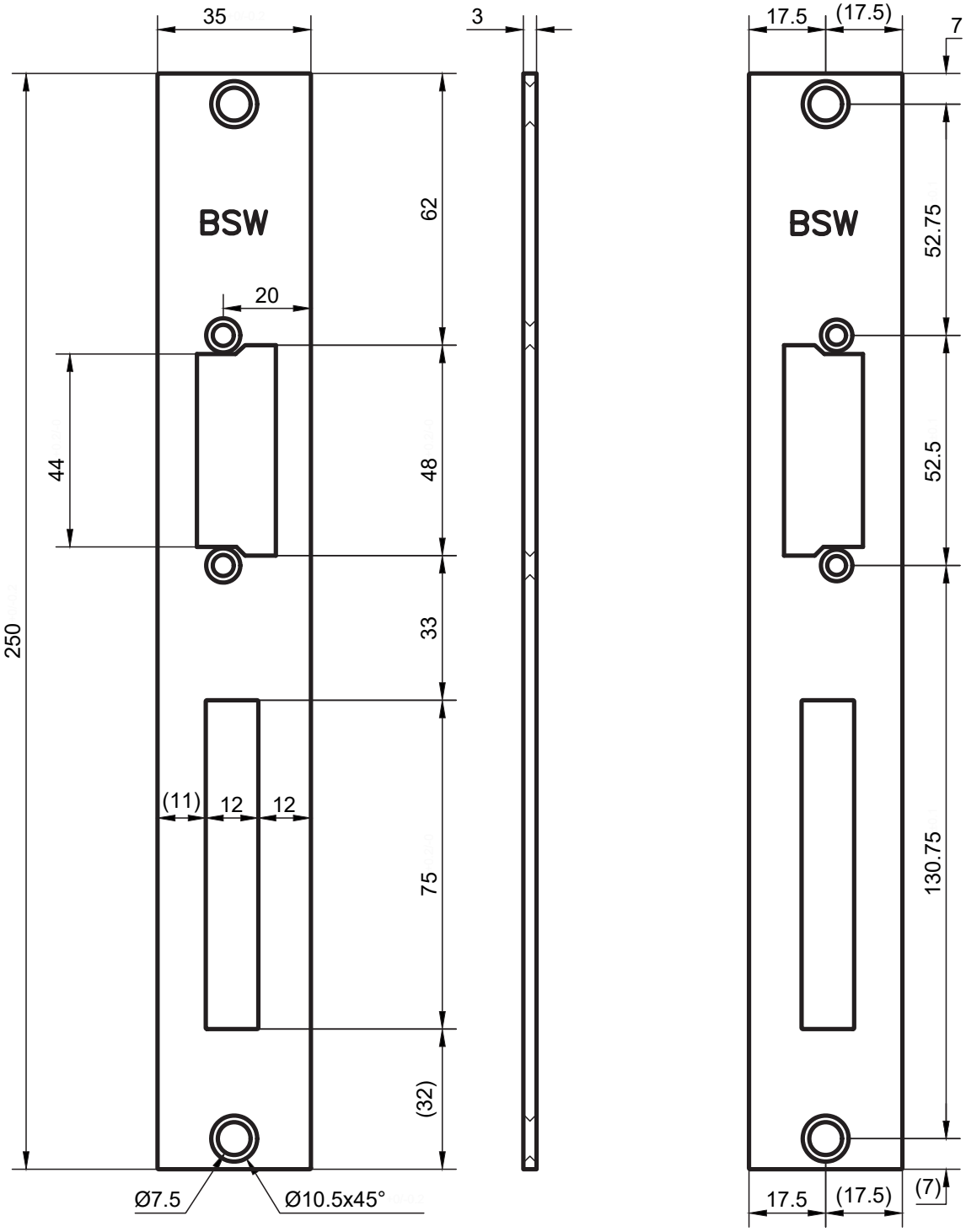

HZF301.712

Flachschliessblech 280×35×3mm eckig, RSK

Gâche plate 280×35×3mm angulaire, contact de pêne

- Für Türöffner mit integrierter Fallenführung
- DIN links/DIN rechts unabhängig
- Material: Edelstahl
- Mit 55mm Riegelausschnitt und zwei Befestigungslöchern
- Vorbereitet für Riegelschaltkontakt

- Pour gâche électrique avec bec de cane intégré
- DIN gauche/DIN droite universel
- Matériau: acier inoxydable
- Avec 55mm découpe pêne et deux trous de fixation
- Prévu pour contact de pêne

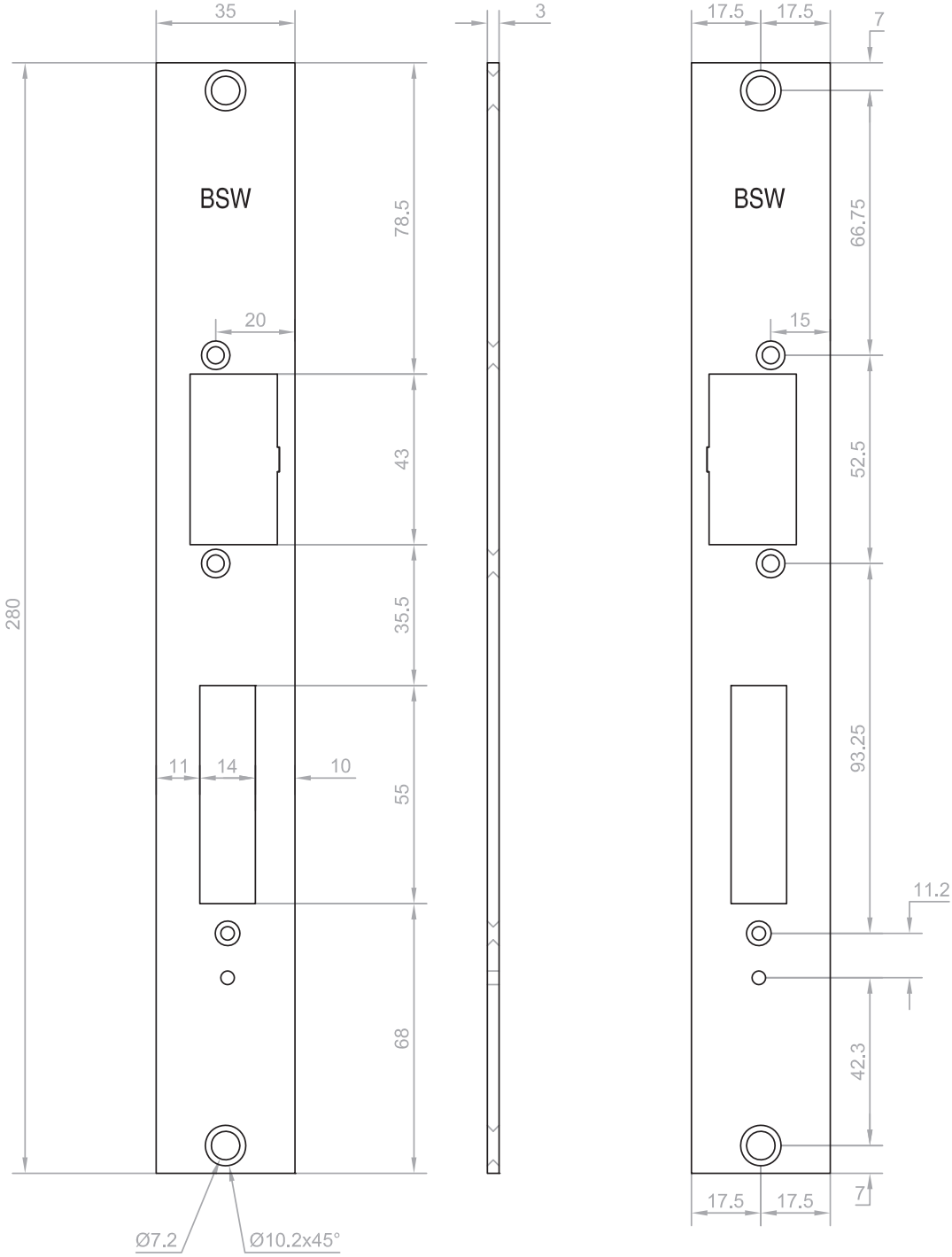

HZF301.713

Flachschliessblech 280×35×3mm eckig, RSK
Gâche plate 280×35×3mm angulaire, contact de pêne

- Für Türöffner mit integrierter Fallenführung
- DIN links/DIN rechts unabhängig
- Material: Edelstahl
- Mit 75mm Riegelausschnitt und zwei Befestigungslöchern
- Vorbereitet für Riegelschaltkontakt

- Pour gâche électrique avec bec de cane intégré
- DIN gauche/DIN droite universel
- Matériau: acier inoxydable
- Avec 75mm découpe pêne et deux trous de fixation
- Prévu pour contact de pêne

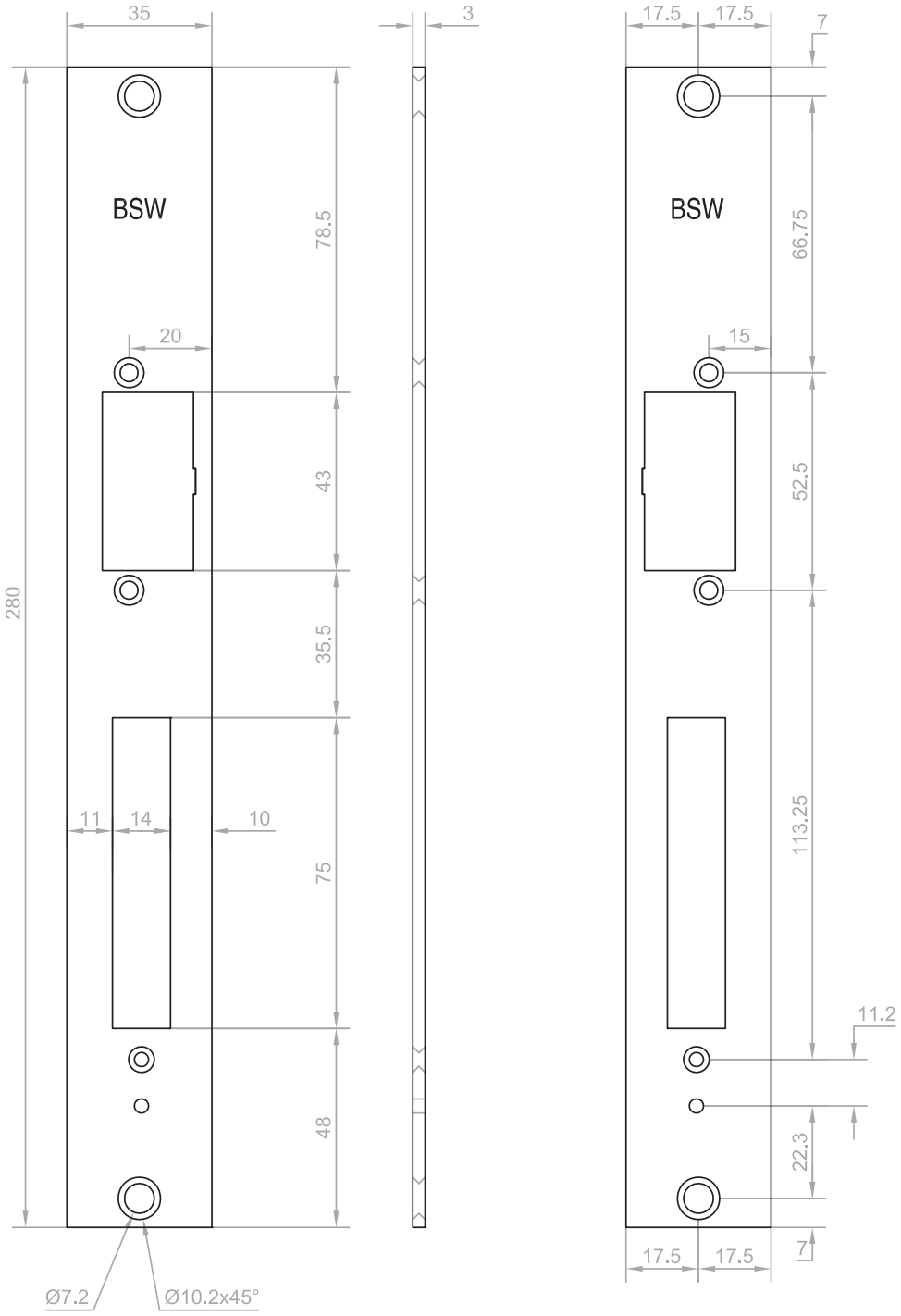

HZF301.718

Flachschliessblech 250×35×3mm eckig, RSK
Gâche plate 250×35×3mm angulaire, contact de pêne

- Für Türöffner mit integrierter Fallenführung
- DIN links/DIN rechts unabhängig
- Material: Edelstahl
- Mit 55mm Riegelausschnitt und zwei Befestigungslöchern
- Vorbereitet für Riegelschaltkontakt

- Pour gâche électrique avec bec de cane intégré
- DIN gauche/DIN droite universel
- Matériau: acier inoxydable
- Avec 55mm découpe pêne et deux trous de fixation
- Prévu pour contact de pêne

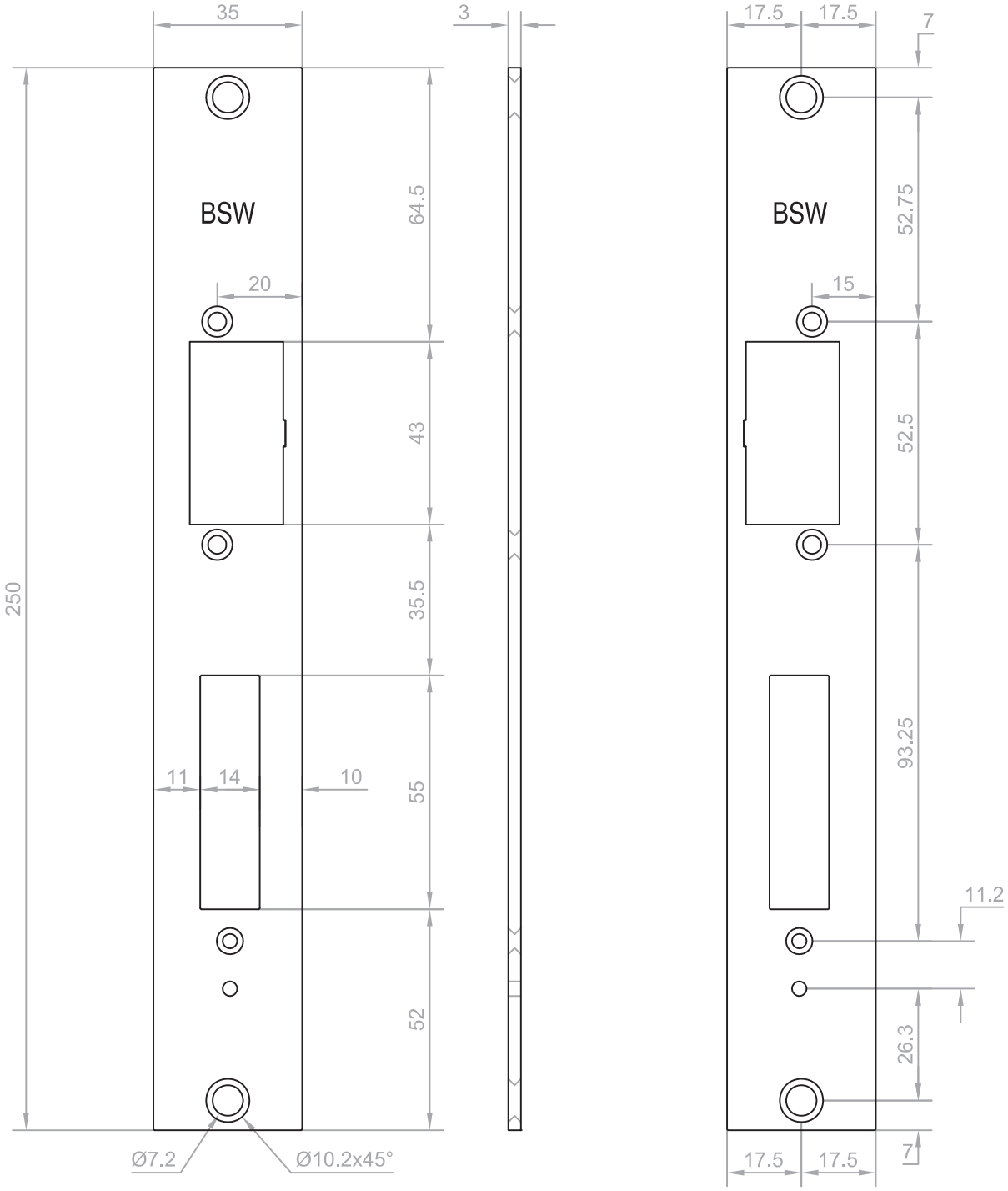

HZF301.719

Flachschliessblech 250×35×3mm eckig
Gâche plate 250×35×3mm angulaire

- Für Türöffner mit integrierter Fallenführung
- DIN links/DIN rechts unabhängig
- Material: Edelstahl
- Mit 75mm Riegelausschnitt und zwei Befestigungslöchern

- Pour gâche électrique avec bec de cane intégré
- DIN gauche/DIN droite universel
- Matériau: acier inoxydable
- Avec 75mm découpe pêne et deux trous de fixation

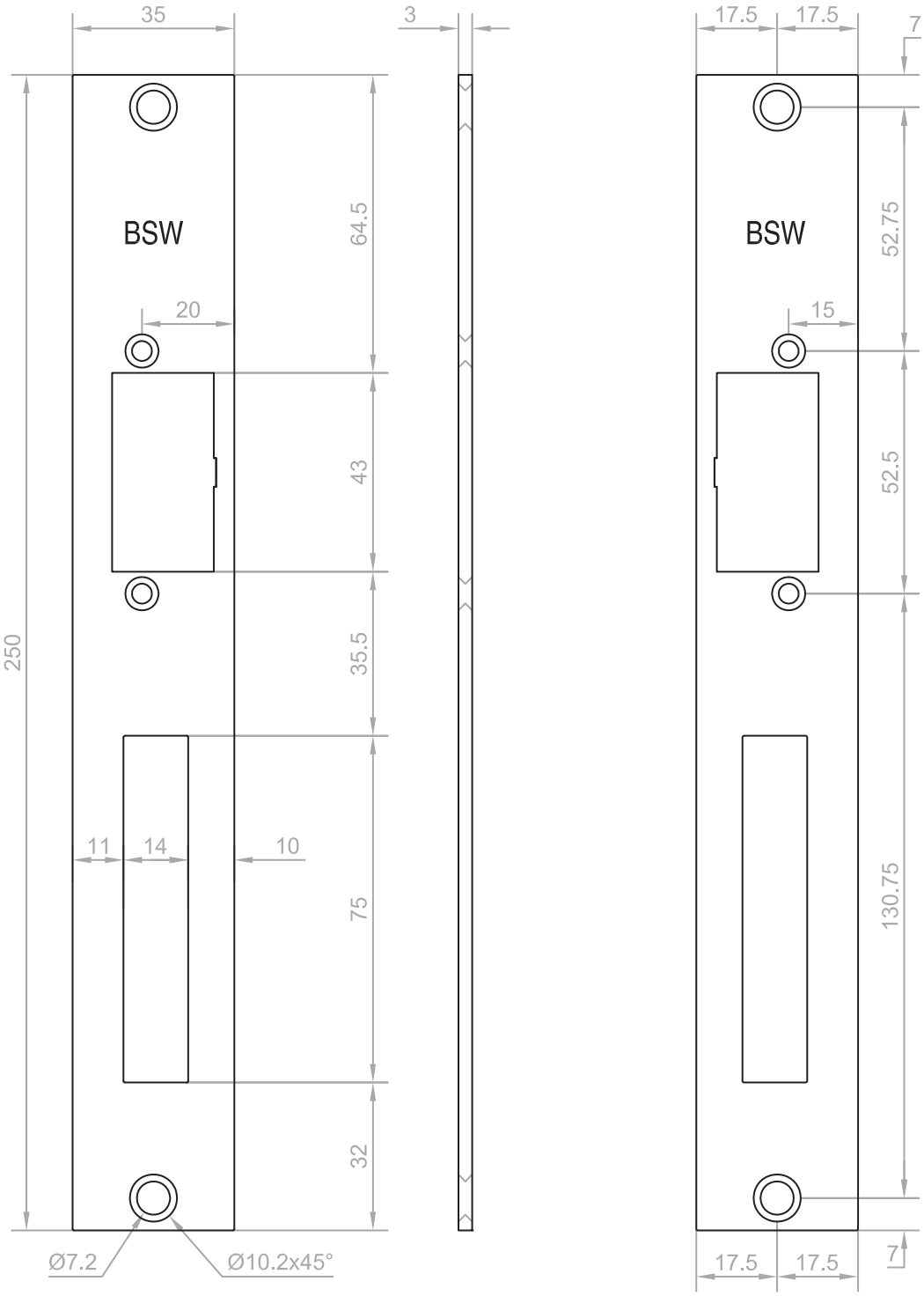

Flachschliessbleche kurz mit Fallenführung und Lappen / *Gâches plate courte avec guide bec de cane et languette* (KLLAP)

KLLAP301.503 **Lappenschliessblech kurz 200×35/45×3mm rund**
Gâche à languette courte 200×35/45×3mm ronde

- Für Fluchttüröffner Typ D
- DIN links/DIN rechts unabhängig
- Material: Edelstahl
- Ohne Riegelausschnitt mit vier Befestigungslöchern

- Pour gâche d'issues de secours type D
- DIN gauche/DIN droite universel
- Matériau: acier inoxydable
- Sans découpe pêne et avec quatre trous de fixation

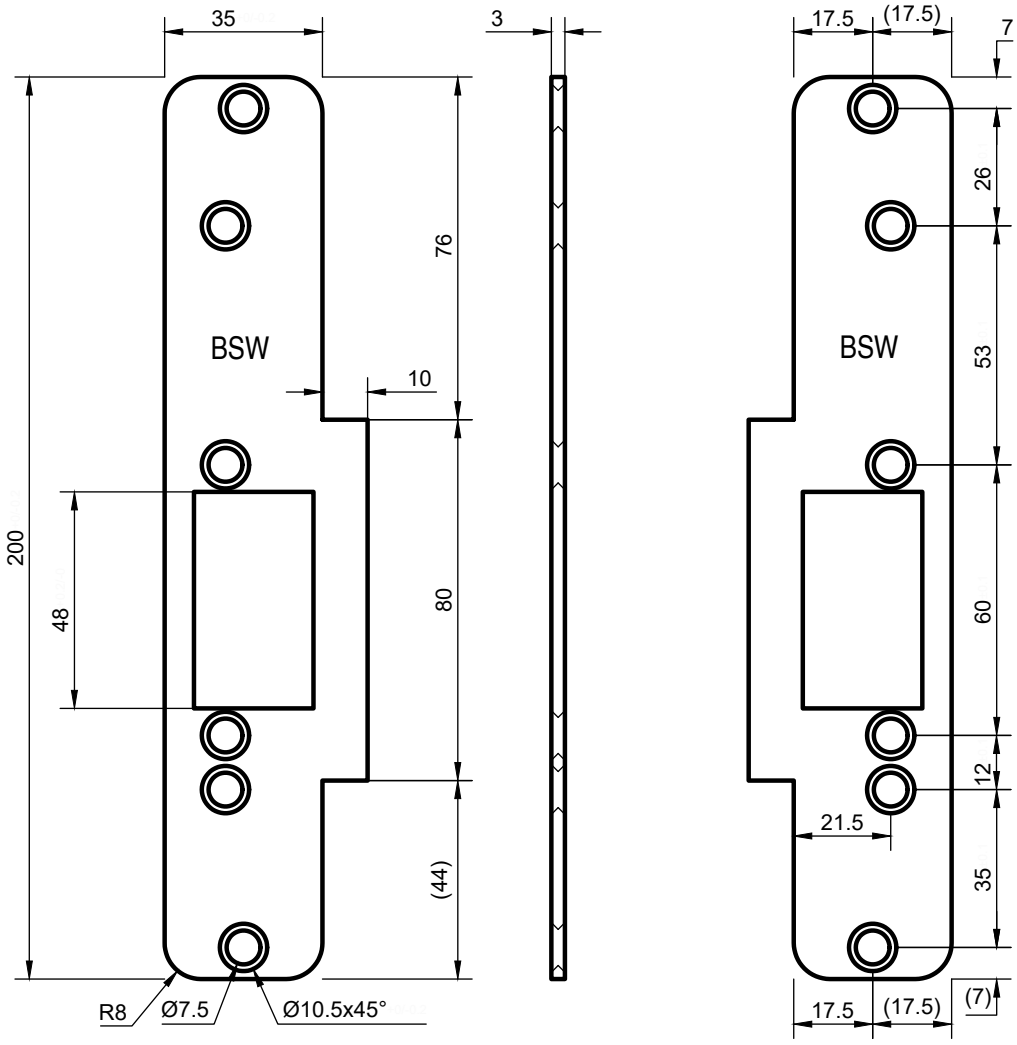

KLLAP301.002.03 **Lappenschliessblech kurz 160x25/30x3mm rund**

Gâche à languette courte 160×25/30×3mm arrondie

- Für Türöffner Typ B
- DIN links/DIN rechts unabhängig
- Material: Edelstahl
- Ohne Riegelausschnitt mit zwei Befestigungslöchern

- Pour gâche électrique de type B
- DIN gauche/DIN droite universel
- Matériau: acier inoxydable
- Sans découpe pêne et avec deux trous de fixation

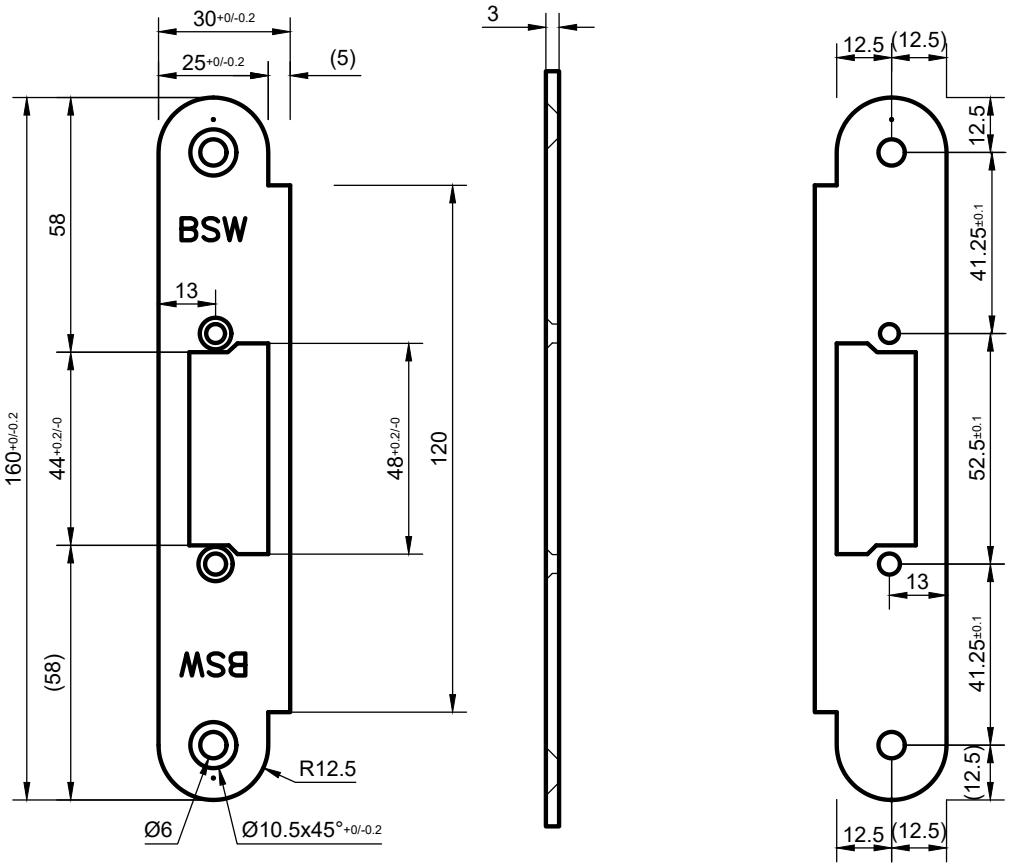

Flachschliessbleche kurz vorbereitet für Riegelschaltkontakt / *Gâches plate courte pour contact de pêne* (KR)

KR301.901 **Flachschliessblech kurz 172×25×3mm rund, RSK**
Gâche plate courte 172×25×3mm rond, contact de pêne

- DIN links/DIN rechts unabhängig
- Material: Edelstahl
- Vorbereitet für Riegelschaltkontakt
- Riegelausschnitt mit zwei Befestigungslöchern

- DIN gauche/DIN droite universel
- Matériau: acier inoxydable
- Prévu pour contact de pêne
- Sans découpe pêne et avec deux trous de fixation

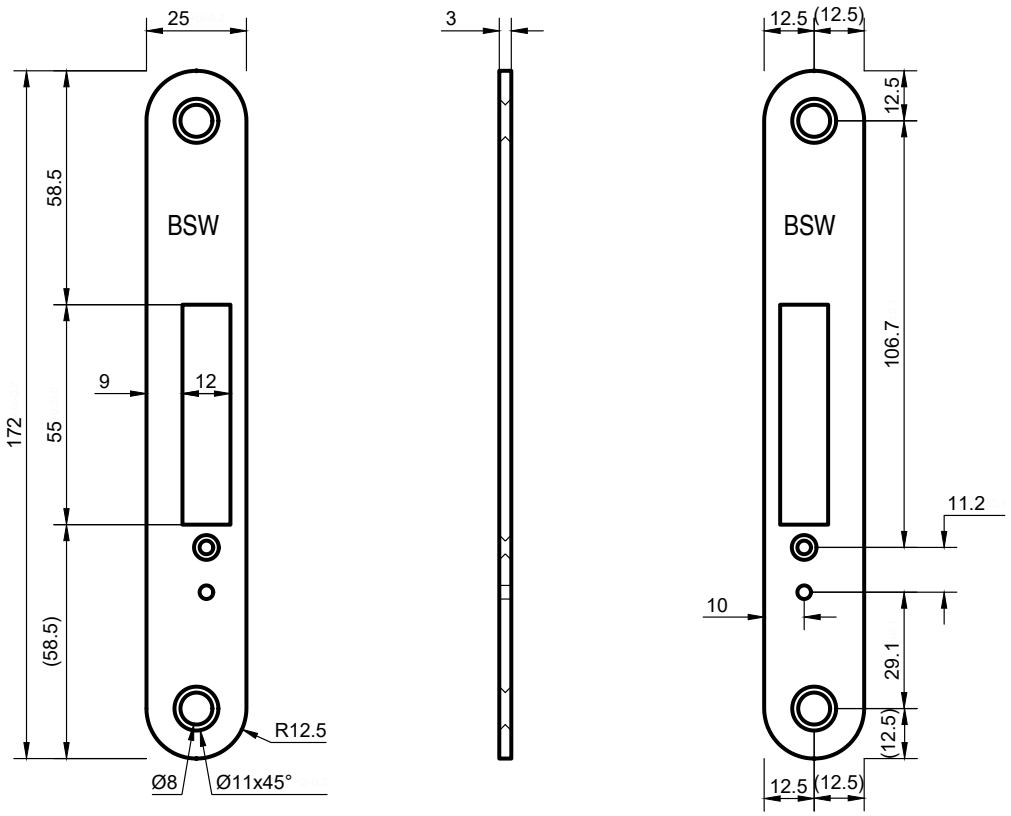

KR301.900

Flachschliessblech kurz 172×25×3mm eckig, RSK
Gâche plate courte 172×25×3mm angulaire, contact de pêne

- DIN links/DIN rechts unabhängig
- Material: Edelstahl
- Vorbereitet für Riegelschaltkontakt
- Riegelausschnitt mit zwei Befestigungslöchern

- DIN gauche/DIN droite universel
- Matériau: acier inoxydable
- Prévu pour contact de pêne
- Sans découpe pêne et avec deux trous de fixation

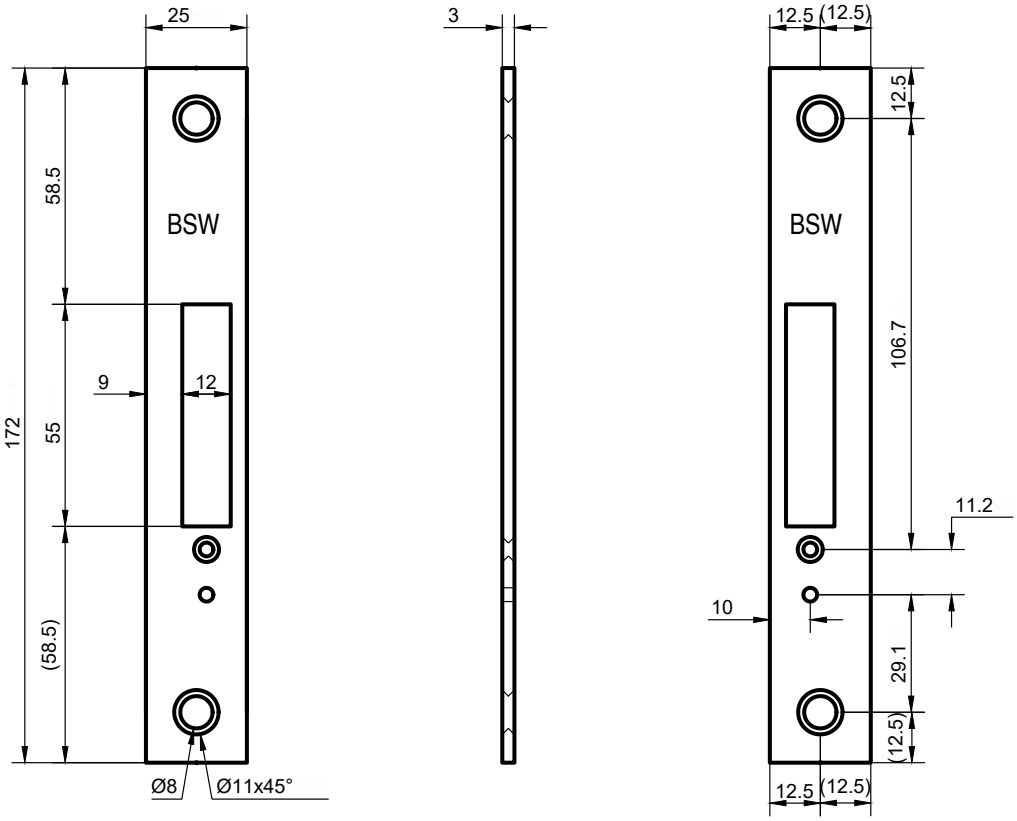

LAP304.725 **Lappenschliessblech 250×40×3mm gerundet, DIN L**
Gâche à languette 250×40×3mm arrondie, DIN gauche

- Für Türöffner Typ B
- DIN links
- Material: Edelstahl
- Mit Riegelausschnitt und fünf Befestigungslöchern
- Vorbereitet für Riegelschaltkontakt

- Pour gâche électrique type B
- DIN gauche
- Matériau: acier inoxydable
- Avec découpe pêne et cinq trous de fixation
- Prévu pour le contact de pêne

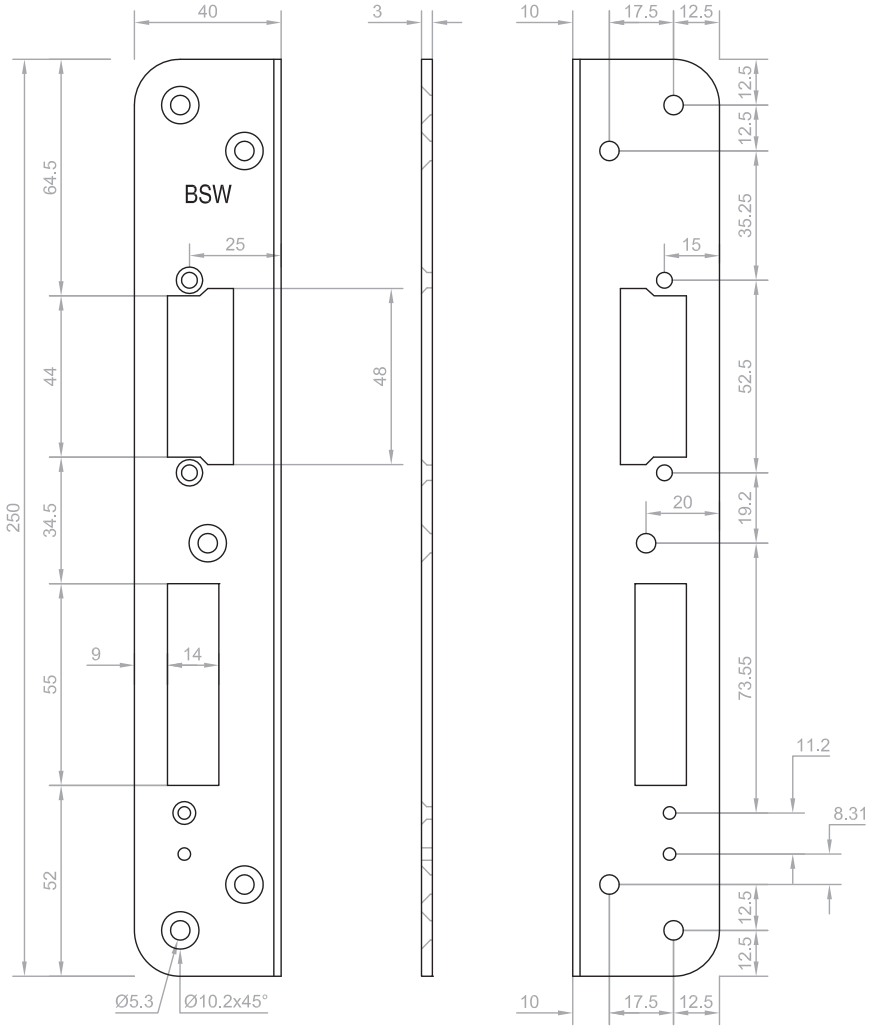

LAP305.725

Lappenschliessblech 250×40×3mm gerundet, DIN R
Gâche à languette 250×40×3mm arrondie, DIN droite

- Für Türöffner Typ B
- DIN rechts
- Material: Edelstahl
- Mit Riegelausschnitt und fünf Befestigungslöchern
- Vorbereitet für Riegelschaltkontakt

- Pour gâche électrique type B
- DIN droite
- Matériau: acier inoxydable
- Avec découpe pêne et cinq trous de fixation
- Prévu pour le contact de pêne

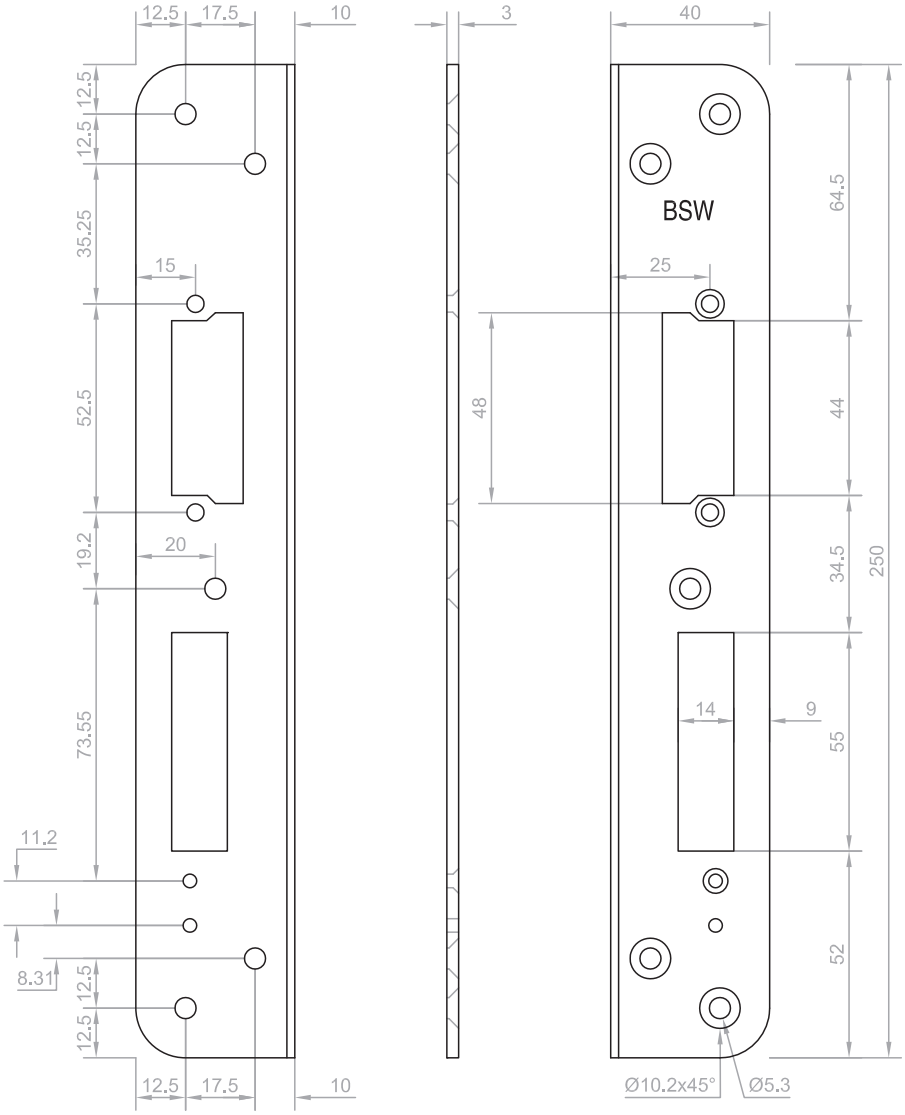

LAP301.722 **Lappenschliessblech 250×25/40×3mm gerundet**

Gâche à languette 250×25/40×3mm arrondie

- Für Türöffner mit integrierter Fallenführung
- DIN links/DIN rechts unabhängig
- Material: Edelstahl
- Mit Riegelausschnitt und zwei Befestigungslöchern
- Vorbereitet für Riegelschaltkontakt

- Pour gâche électrique avec bec de cane intégré
- DIN gauche/DIN droite universel
- Matériau: acier inoxydable
- Avec découpe pêne et deux trous de fixation
- Prévu pour contact de pêne

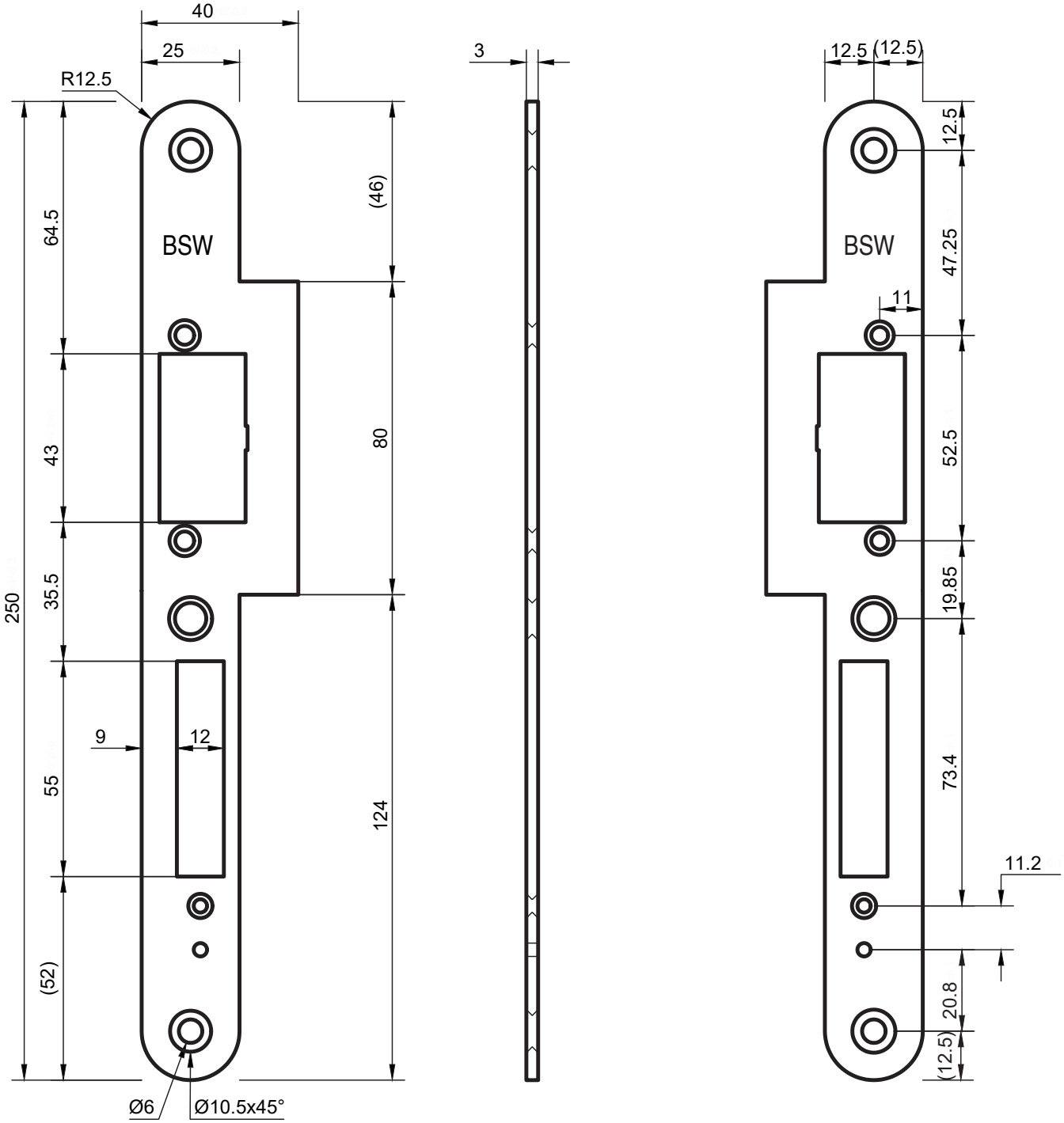

LAP301.755 **Lappenschliessblech 250×25/40×3mm eckig**

Gâche à languette 250×25/40×3mm angulaire

- Für Türöffner mit integrierter Fallenführung
- DIN links/DIN rechts unabhängig
- Material: Edelstahl
- Mit Riegelausschnitt und zwei Befestigungslöchern

- Pour gâche électrique avec bec de cane intégré
- DIN gauche/DIN droite universel
- Matériau: acier inoxydable
- Avec découpe pêne et deux trous de fixation

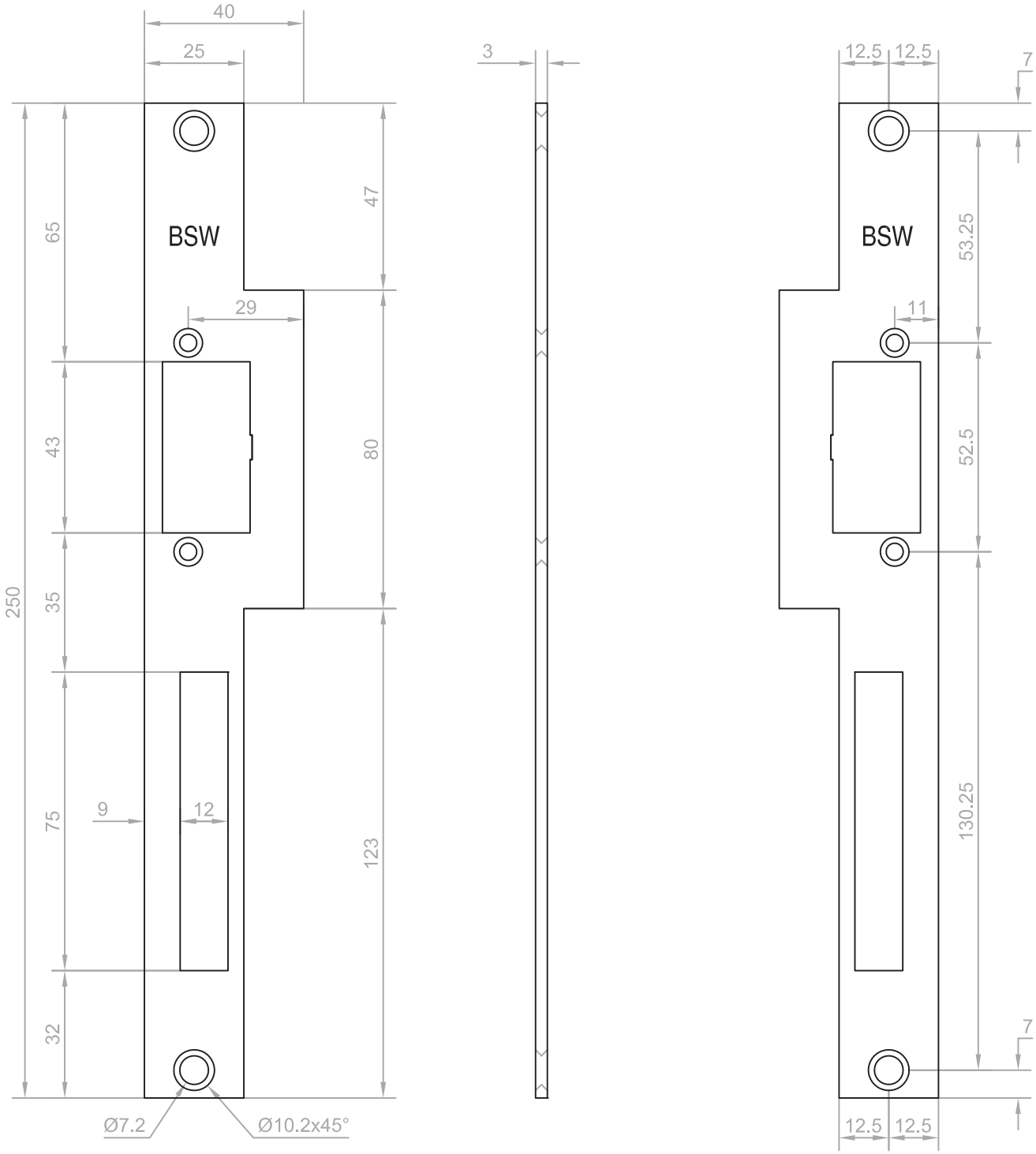

LAP301.727

Lappenschliessblech 250×25/30×3mm eckig, KING
Gâche à languette 250×25/44×3mm angulaire, KING

- Für Türöffner Typ B
- DIN links/DIN rechts unabhängig
- Material: Edelstahl
- Mit Riegelausschnitt und zwei Befestigungslöchern

- Pour gâche électrique type B
- DIN gauche/DIN droite universel
- Matériau: acier inoxydable
- Avec découpe pêne et deux trous de fixation

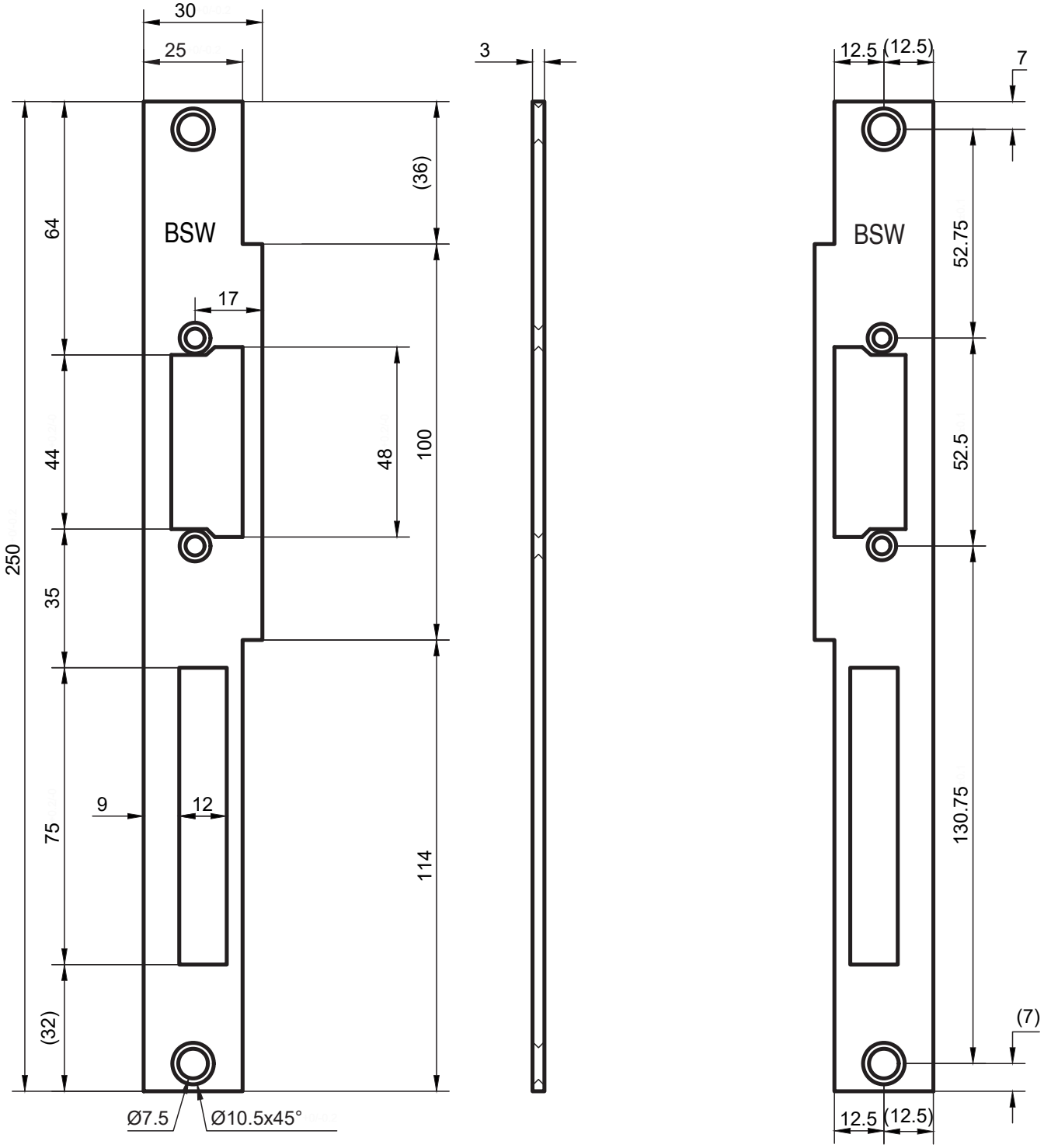

LAP301.728.01 **Lappenschliessblech 250×25/30×3mm gerundet**
Gâche à languette 250×25/30×3mm arrondie

- Für Türöffner Typ B
- DIN links/DIN rechts unabhängig
- Material: Edelstahl
- Mit Riegelausschnitt und zwei Befestigungslöchern
- Vorbereitet für Riegelschaltkontakt

- Pour gâche électrique type B
- DIN gauche/DIN droite universel
- Matériau: acier inoxydable
- Avec découpe pêne et deux trous de fixation
- Prévu pour contact de pêne

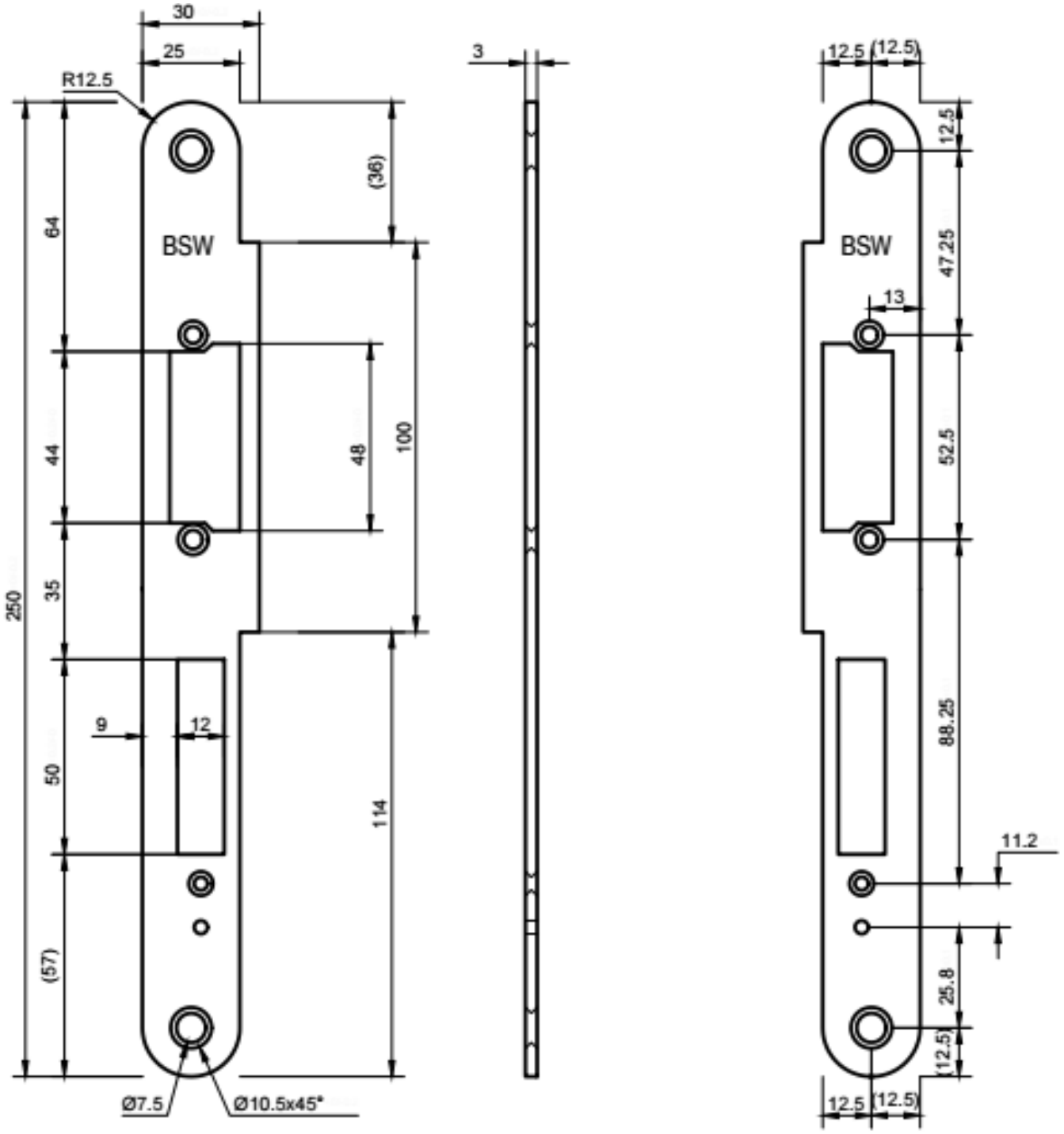

KIW301.613 **Winkelschliessblech kurz 160×25/32×2mm gerundet**
Gâche d'angle courte 160×25/32×2mm arrondie

- Für Türöffner Typ A
- DIN links/DIN rechts unabhängig
- Material: Edelstahl
- Ohne Riegelausschnitt und 2/2 Befestigungslöchern

- Pour gâche électrique type B
- DIN gauche/DIN droite universel
- Matériau: acier inoxydable
- Sans découpe pêne et avec 2/2 trous de fixation

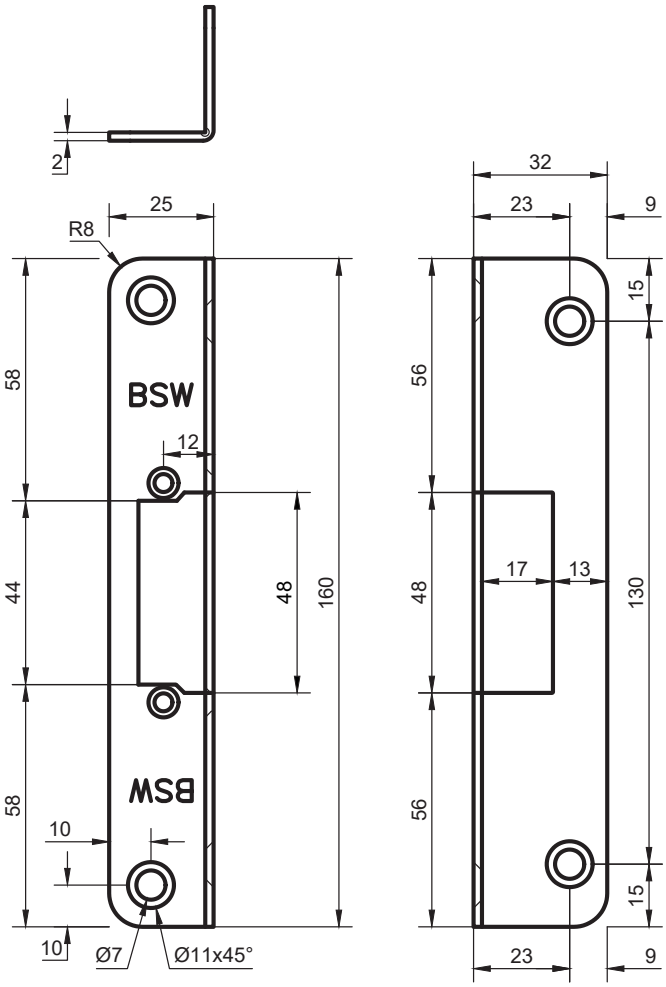

KIW304.501 **Winkelschliessblech kurz 220×30/48×3mm eckig, DIN L**

Gâche d'angle courte 220×30/48×3mm angulaire gauche

- Für Fluchttüröffner Typ C
- DIN links
- Material: Edelstahl
- Ohne Riegelausschnitt mit 2/4 Befestigungslöchern

- Pour gâche d'issues de secours type C
- DIN gauche
- Matériau: acier inoxydable
- Sans découpe pêne et avec 2/4 trous de fixation

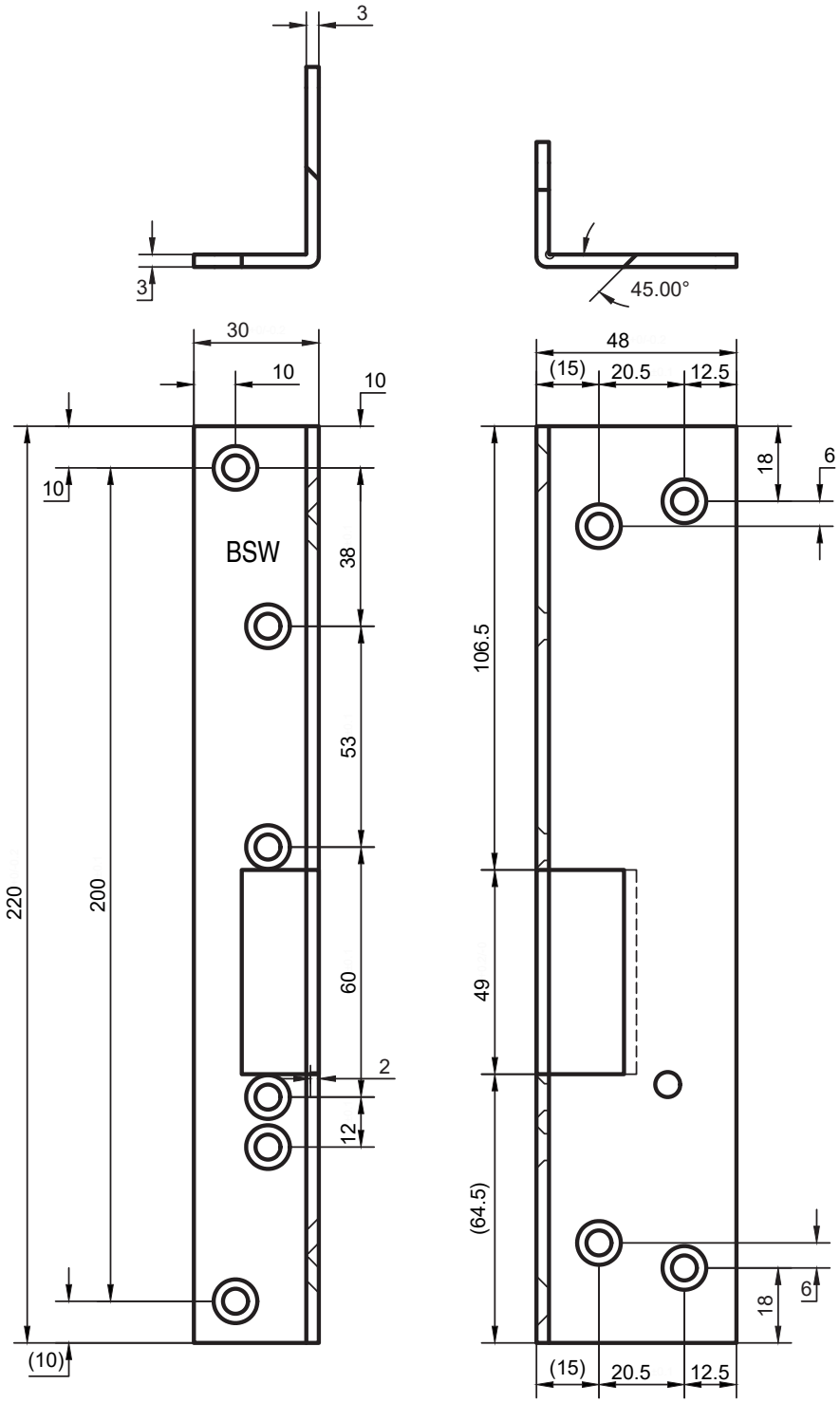

KIW305.502 **Winkelschliessblech kurz 220×30/48×3mm eckig, DIN R**

Gâche d'angle courte 220×30/48×3mm angulaire droite

- Für Fluchttüröffner Typ C
- DIN rechts
- Material: Edelstahl
- Ohne Riegelausschnitt mit 2/4 Befestigungslöchern

- Pour gâche d'issues de secours type C
- DIN droite
- Matériau: acier inoxydable
- Sans découpe pêne et avec 2/4 trous de fixation

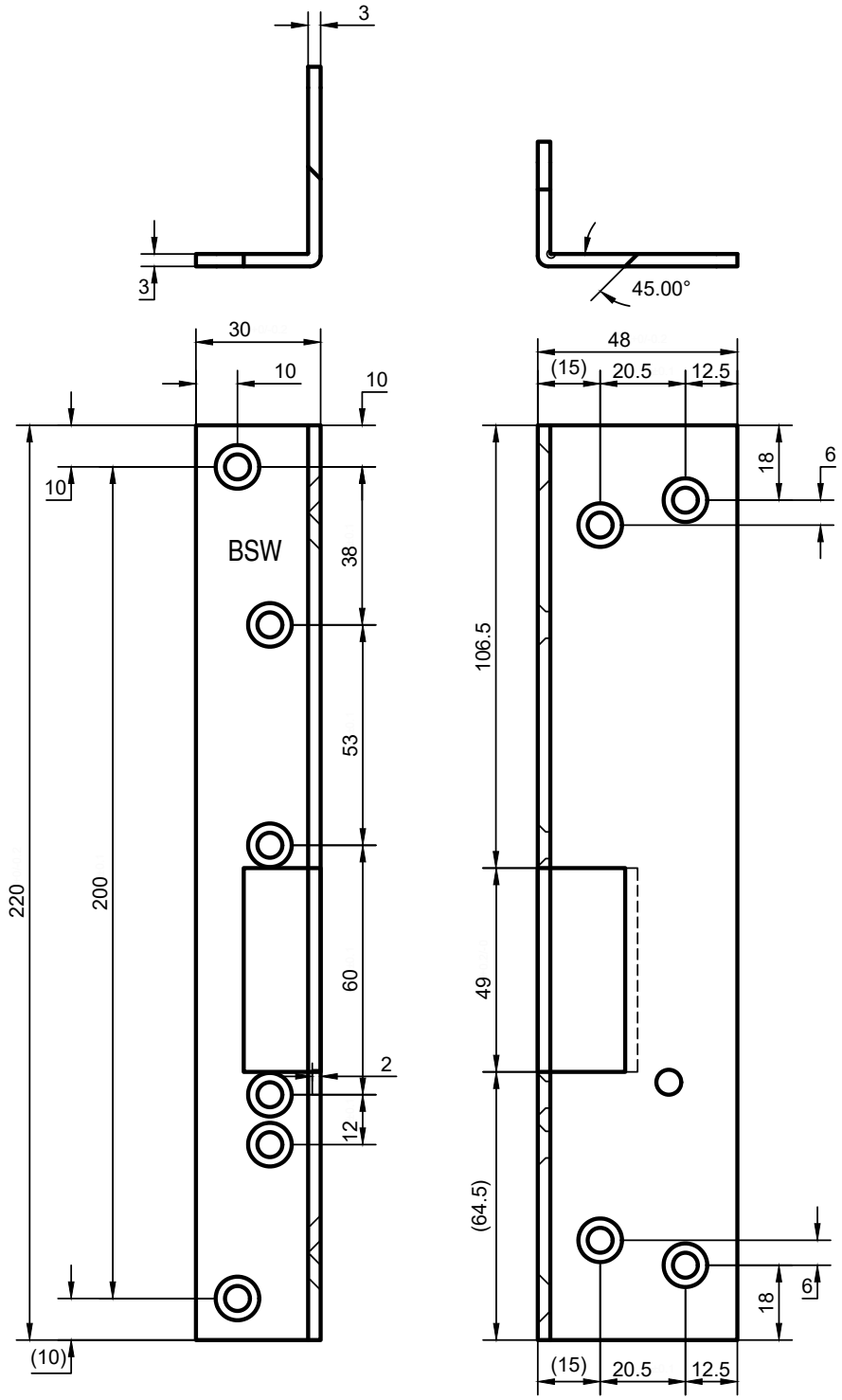

IW304.066

Winkelschliessblech 250×25/32×2mm eckig, DIN L
Gâche d'angle 250×25/32×2mm angulaire, DIN gauche

- DIN links
- Material: Edelstahl
- Mit Riegelausschnitt und 2/2 Befestigungslöchern

- DIN gauche
- Matériau: acier inoxydable
- Avec découpe pêne et avec 2/2 perçages de fixation

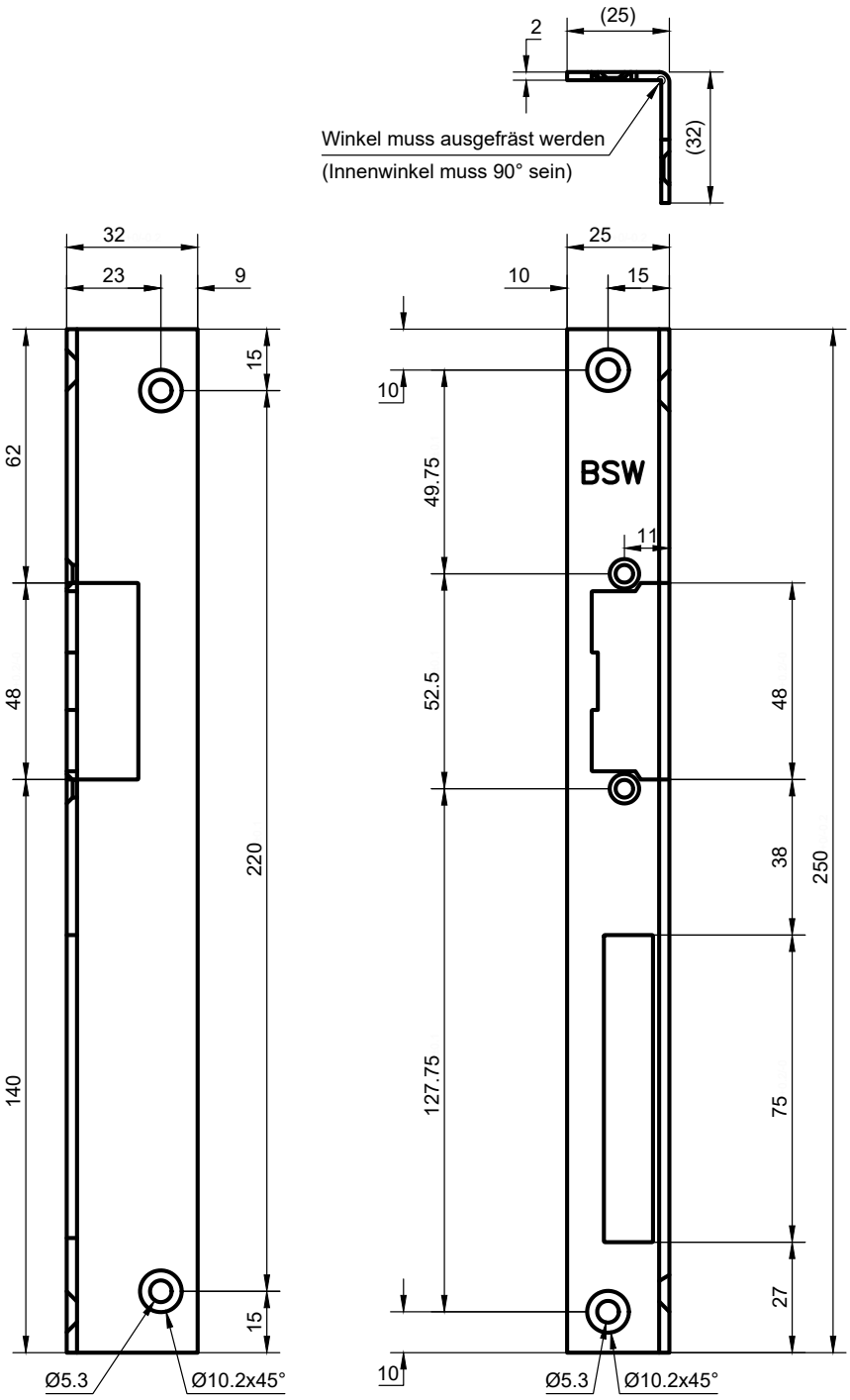

IW305.066

Winkelschliessblech 250×25/32×2mm eckig, DIN R

Gâche d'angle 250×25/32×2mm angulaire, DIN droite

- DIN rechts
- Material: Edelstahl
- Mit Riegelausschnitt und 2/2 Befestigungslöchern

- DIN droite
- Matériau: acier inoxydable
- Avec découpe pêne et 2/2 trous de fixation

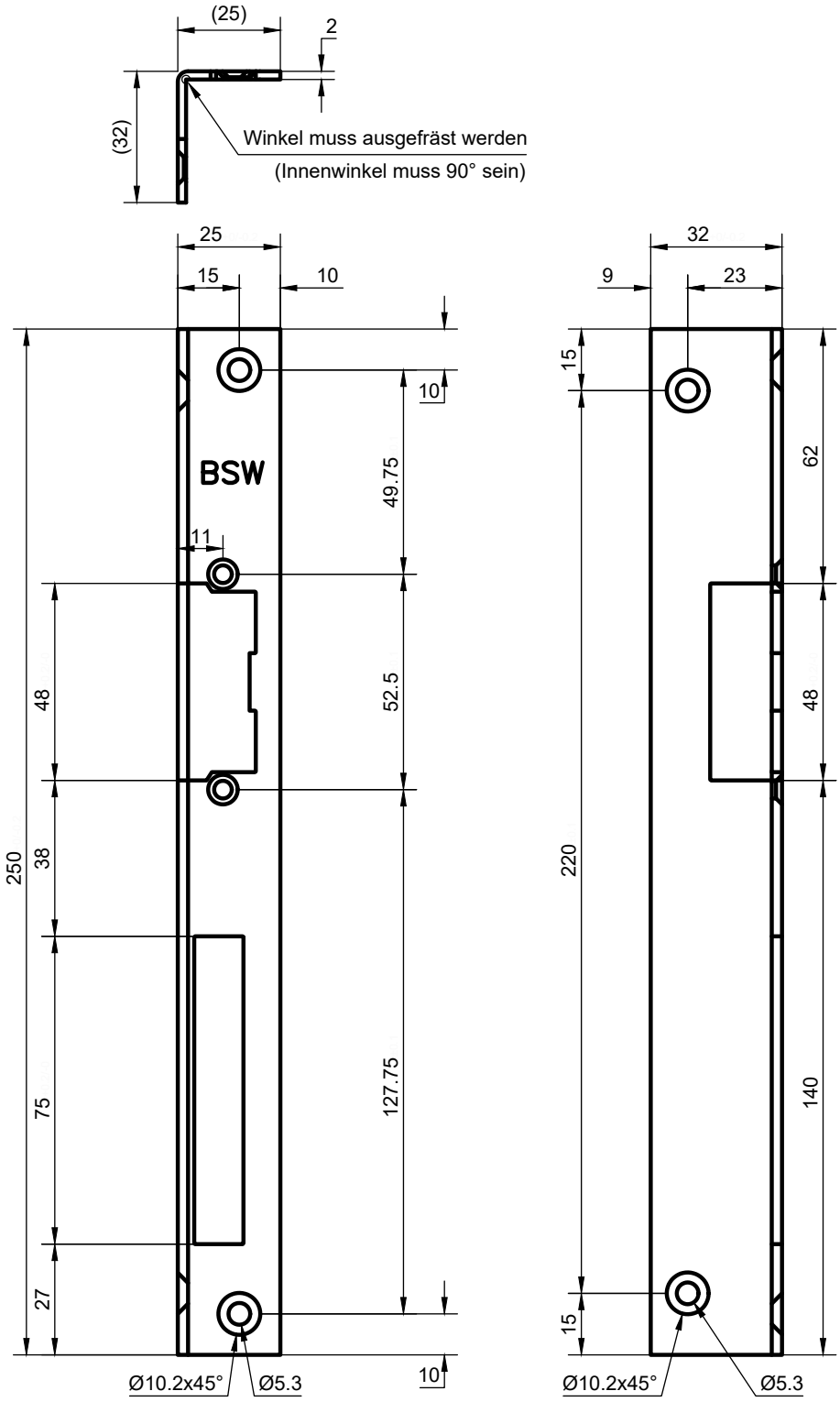

IW104.066

Winkelschliessblech 250×25/32×2mm eckig, DIN L
Gâche d'angle 250×25/32×2mm angulaire, DIN gauche

- DIN links
- Farbe: Goldfarbig
- Mit Riegelausschnitt und 2/2 Befestigungslöchern

- DIN gauche
- Couleur: doré
- Avec découpe pêne et 2/2 trous de fixation

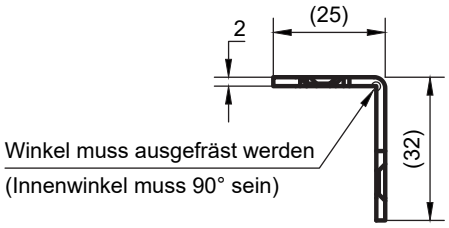

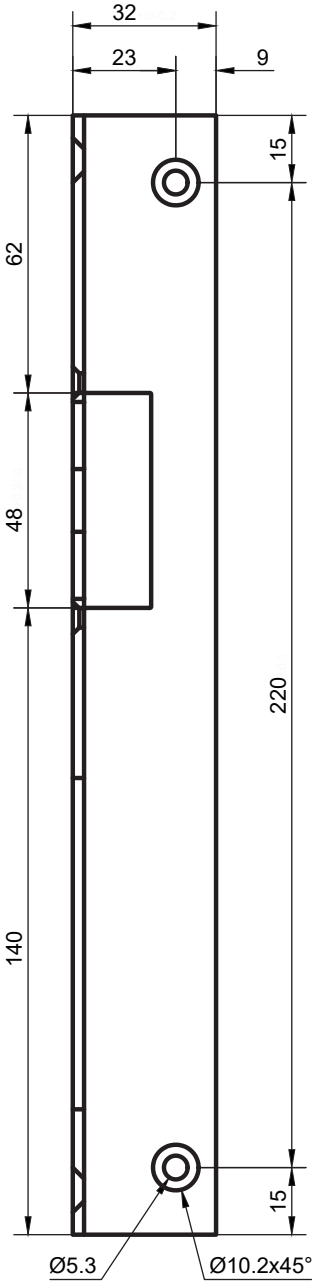

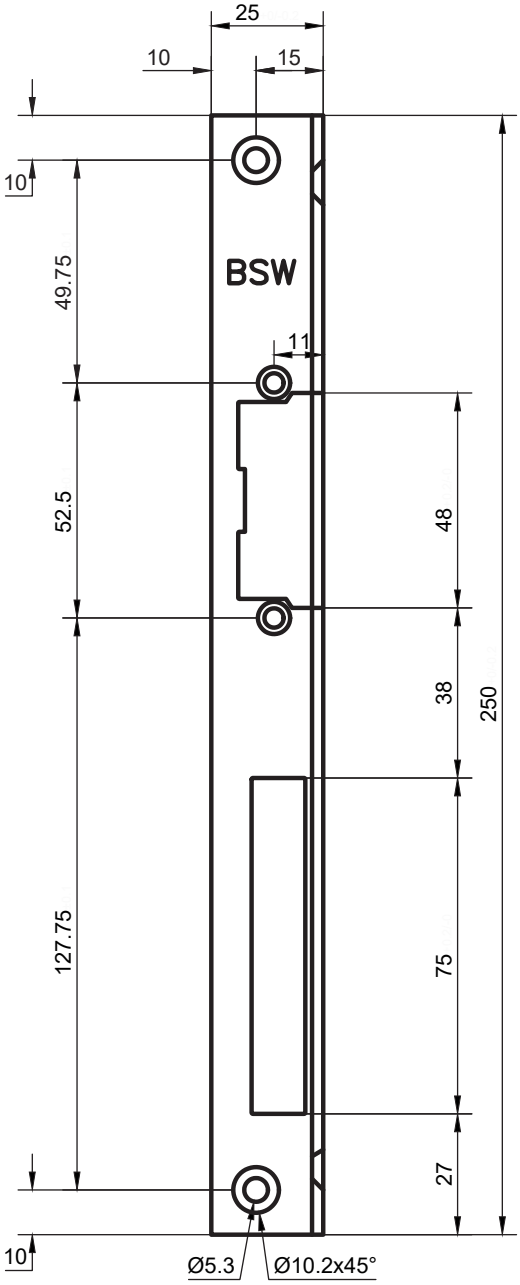

IW105.066

Winkelschliessblech 250×25/32×2mm eckig, DIN R

Gâche d'angle 250×25/32×2mm angulaire, DIN droite

- DIN rechts
- Farbe: Goldfarbig
- Mit Riegelausschnitt und 2/2 Befestigungslöchern

- DIN droite
- Couleur: doré
- Avec découpe pêne et 2/2 trous de fixation

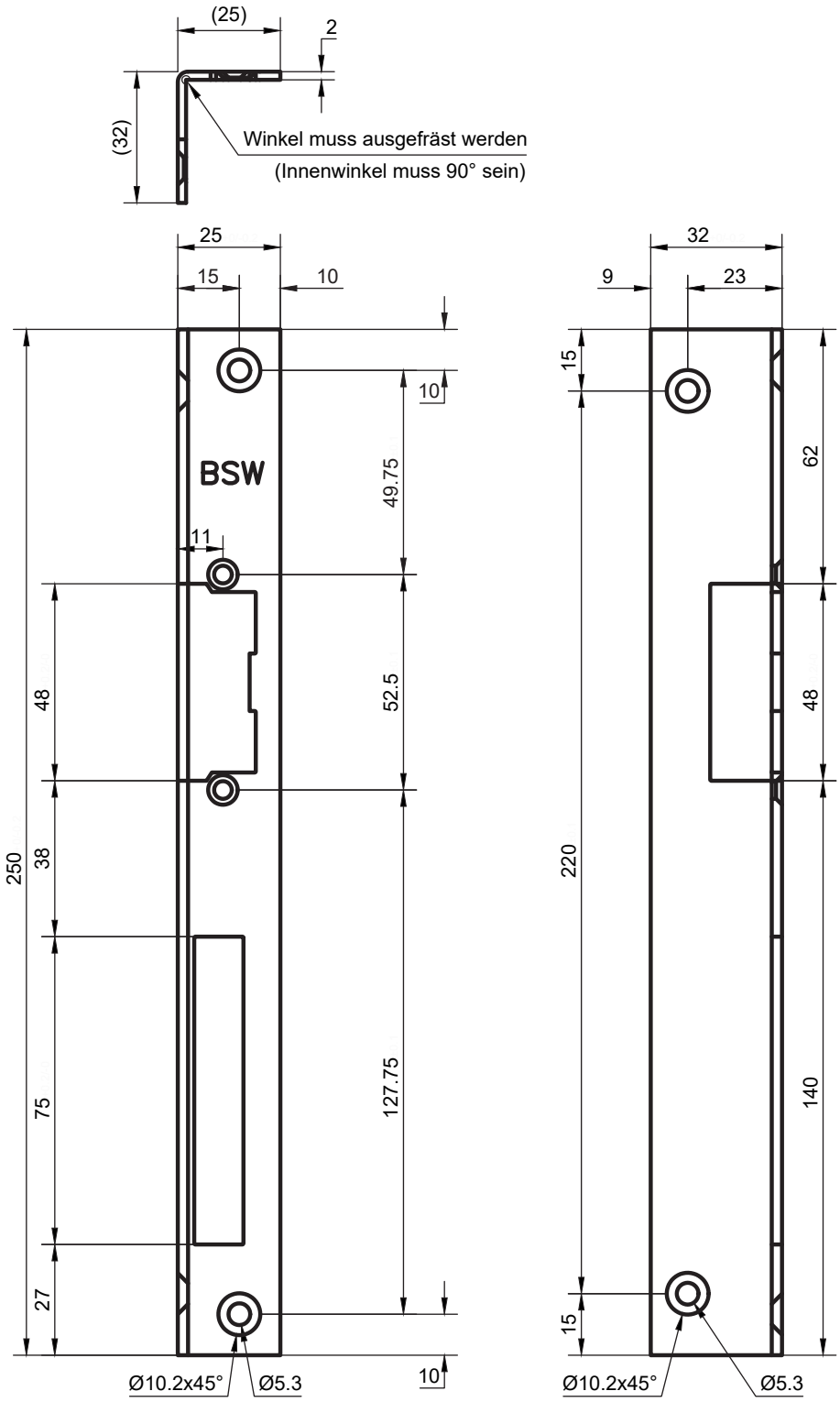

IW304.166.01

Winkelschliessblech 250×25/32×2mm eckig, DIN L

Gâche d'angle 250×25/32×2mm angulaire, DIN gauche

- Für Türöffner Typ A
- DIN links
- Material: Edelstahl
- Mit Riegelausschnitt und 2/2 Befestigungslöchern
- Vorbereitet für Riegelschaltkontakt

- Pour gâche électrique type A
- DIN gauche
- Matériau: acier inoxydable
- Avec découpe pêne et 2/2 trous de fixation
- Prévu pour contact de pêne

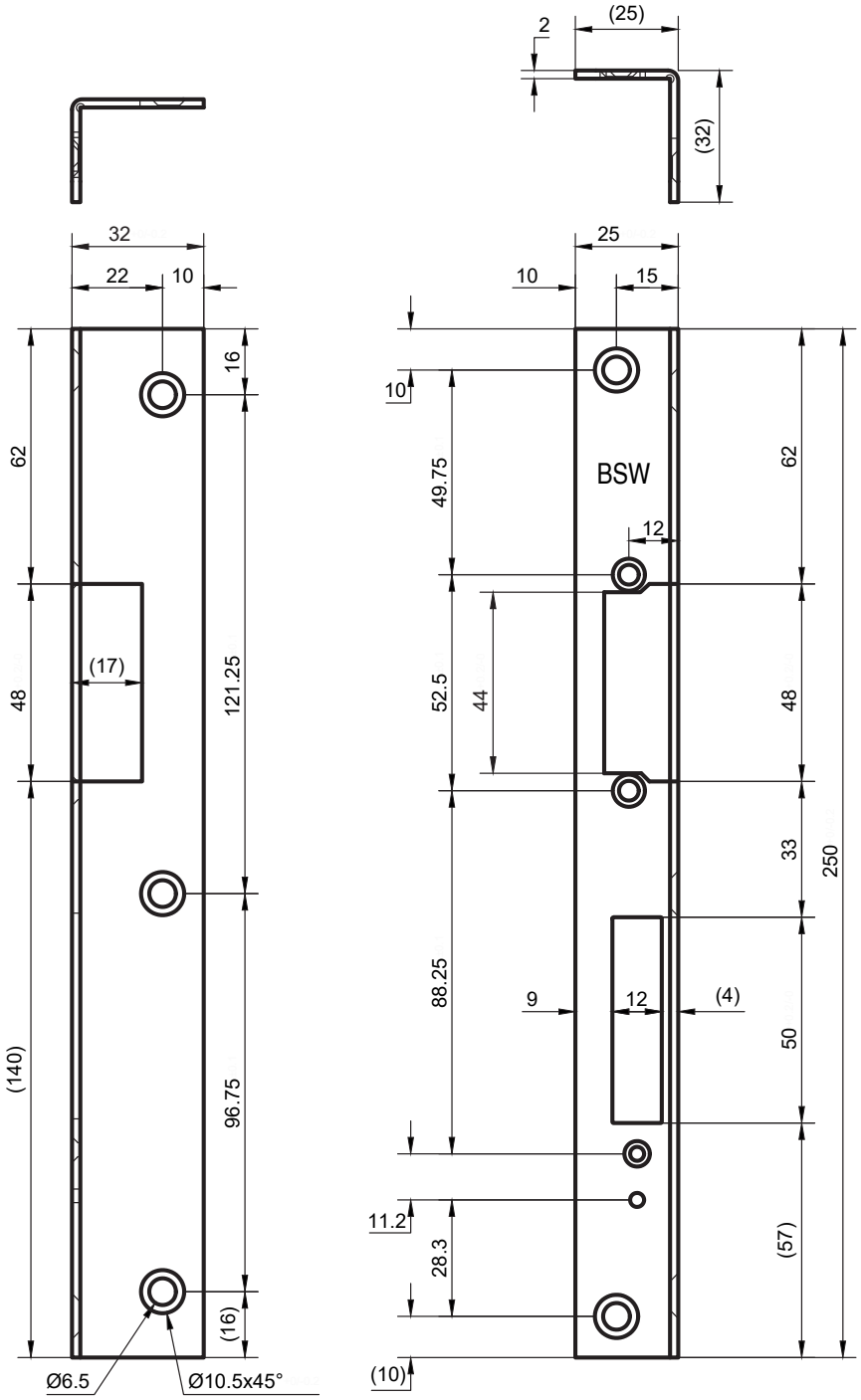

IW305.166.01 **Winkelschliessblech 250×25/32×2mm eckig, DIN R**

Gâche d'angle 250×25/32×2mm angulaire, DIN droite

- Für Türöffner Typ A
- DIN rechts
- Material: Edelstahl
- Mit Riegelausschnitt und 2/2 Befestigungslöchern
- Vorbereitet für Riegelschaltkontakt

- Pour gâche électrique type A
- DIN droite
- Matériau: acier inoxydable
- Avec découpe pêne et 2/2 trous de fixation
- Prévu pour contact de pêne

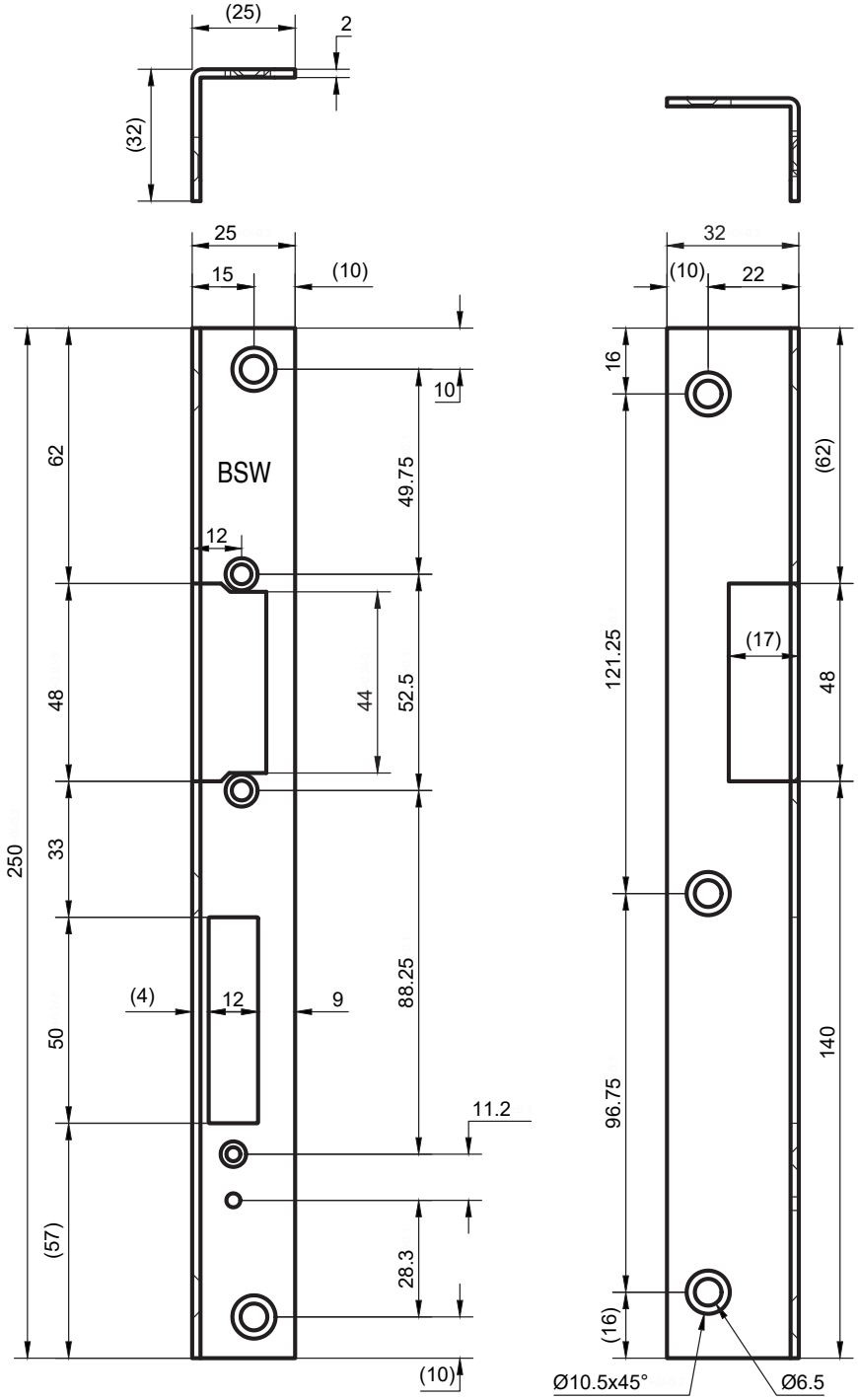

IW304.169

Winkelschliessblech 250×25/32×2mm gerundet, DIN L

Gâche d'angle 250×25/32×2mm arrondie, DIN gauche

- Für Türöffner Typ A
- DIN links
- Material: Edelstahl
- Mit Riegelausschnitt und 4/3 Befestigungslöchern
- Vorbereitet für Riegelschaltkontakt

- Pour gâche électrique type A
- DIN gauche
- Matériau: acier inoxydable
- Avec découpe pêne et 4/3 trous de fixation
- Prévu pour contact de pêne

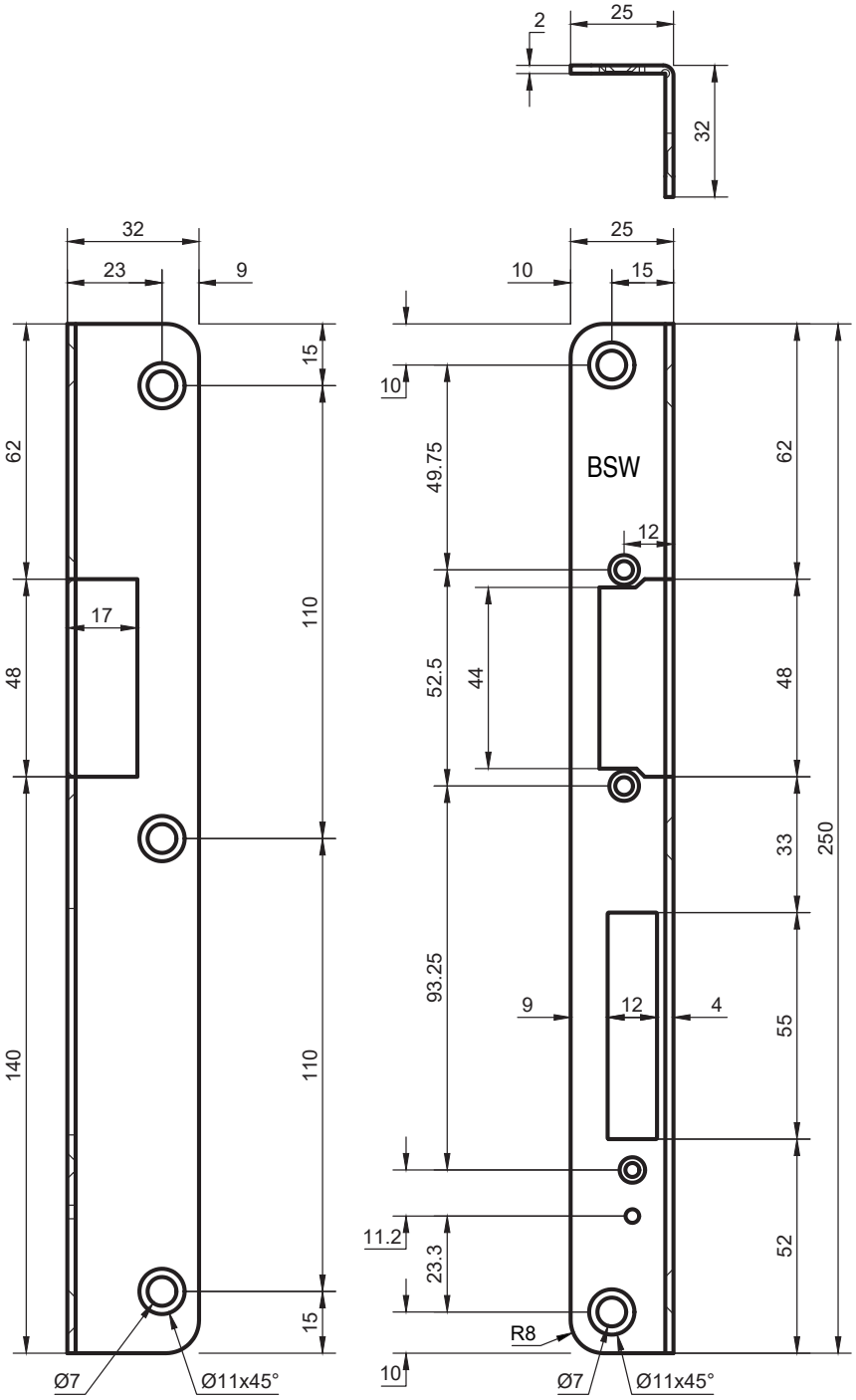

IW305.169 **Winkelschliessblech 250×25/32×2mm gerundet, DIN R**

Gâche d'angle 250×25/32×2mm arrondie, DIN droite

- Für Türöffner Typ A
- DIN rechts
- Material: Edelstahl
- Mit Riegelausschnitt und 4/3 Befestigungslöchern
- Vorbereitet für Riegelschaltkontakt

- Pour gâche électrique type A
- DIN droite
- Matériau: acier inoxydable
- Avec découpe pêne et 4/3 trous de fixation
- Prévu pour contact de pêne

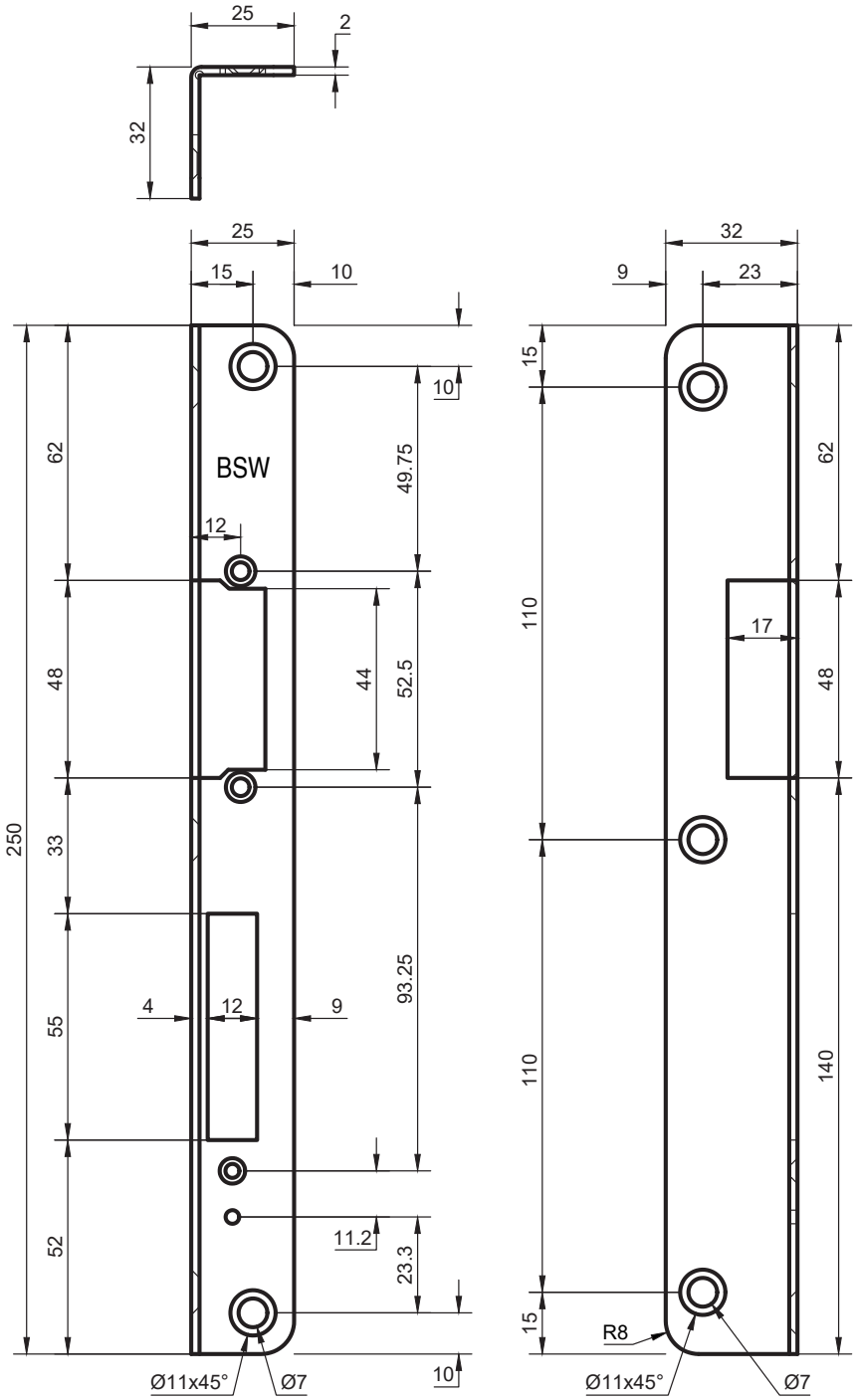

IW304.488 **Winkelschliessblech 250×24/40×2mm gerundet, DIN L**

Gâche d'angle 250×24/40×2mm arrondie, DIN gauche

- Für Türöffner Typ A
- DIN links
- Material: Edelstahl
- Mit Riegelausschnitt und 2/2 Befestigungslöchern
- Vorbereitet für Riegelschaltkontakt

- Pour gâche électrique type A
- DIN gauche
- Matériau: acier inoxydable
- Avec découpe pêne et 2/2 trous de fixation
- Prévu pour contact de pêne

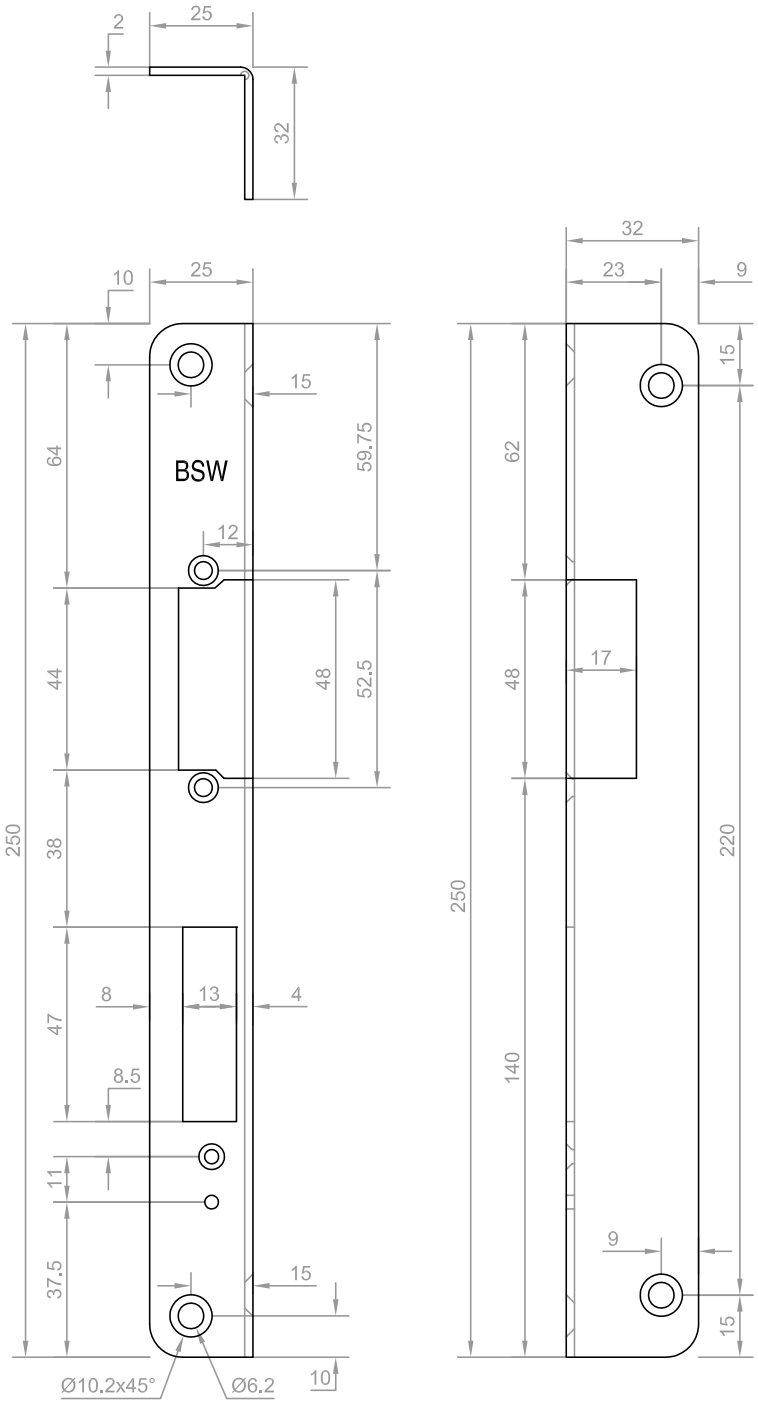

IW305.488

Winkelschliessblech 250×24/40×2mm gerundet, DIN R

Gâche d'angle 250×24/40×2mm arrondie, DIN droite

- Für Türöffner Typ A
- DIN rechts
- Material: Edelstahl
- Mit Riegelausschnitt und 2/2 Befestigungslöchern
- Vorbereitet für Riegelschaltkontakt

- Pour gâche électrique type A
- DIN droite
- Matériau: acier inoxydable
- Avec découpe pêne et 2/2 trous de fixation
- Prévu pour contact de pêne

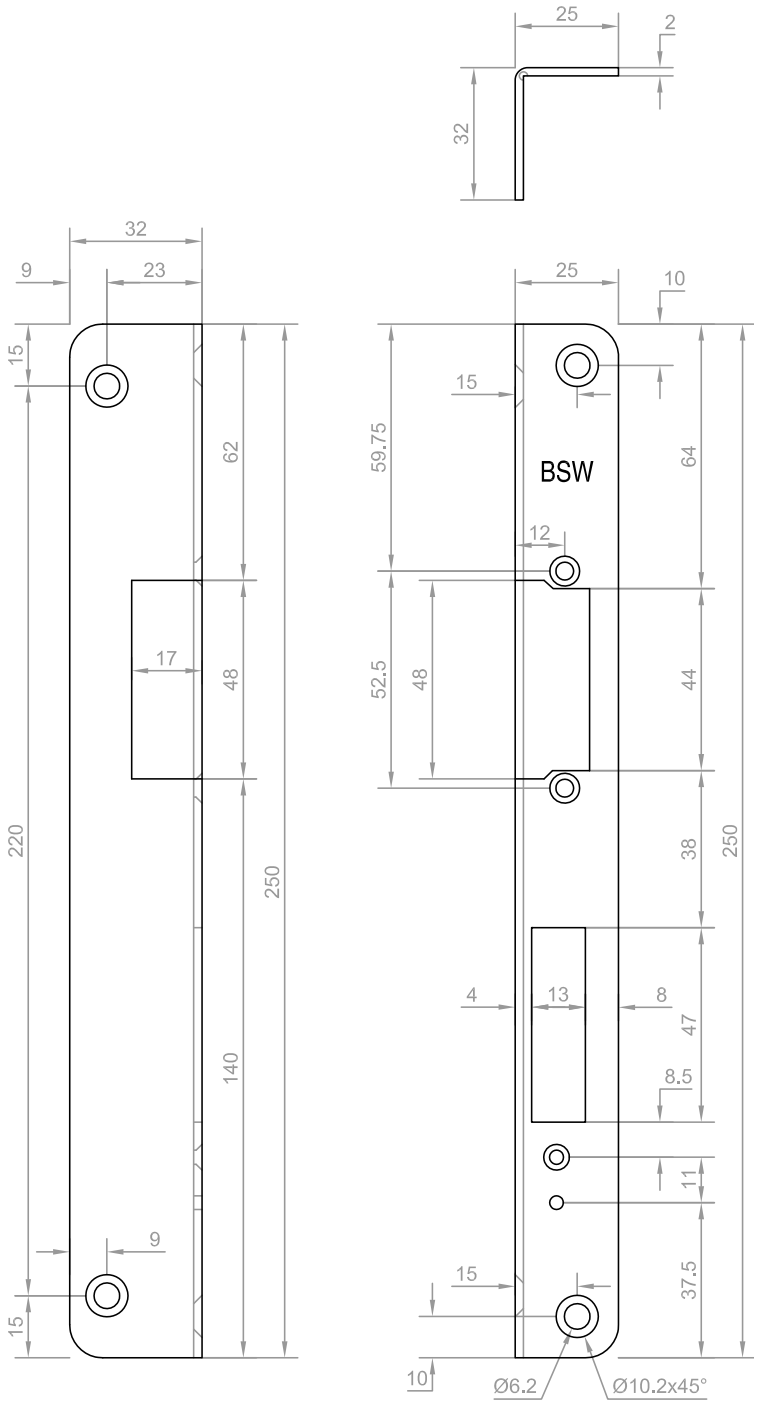

Artikelnummernverzeichnis / *Liste des références pièces et accessoires*

Artikelnummer / *Numéros d'articles* **Seite / *Page***

HZ301.010 14
HZ301.021 17
HZ301.038.01 18
HZ301.102.02 19
HZ301.103.01 20
HZ301.128 15
HZ301.129 16
HZF301.712 23
HZF301.713 24
HZF301.718 25
HZF301.719 26
HZF301.720.01 21
HZF301.721.01 22
IW104.066 42
IW105.066 43
IW304.066 40
IW304.166.01 44
IW304.169 46
IW304.488 48
IW305.066 41
IW305.166.01 45
IW305.169 47
IW305.488 49
KF301.022 9
KF301.540.01 12
KF301.708.01 13
KF304.507-EA 10
KF305.508-EA 11
KIW301.613 37
KIW304.501 38
KIW305.502 39
KL301.120 6
KL301.121.01 7
KL301.515.01 8
KLLAP301.002.03 28
KLLAP301.503 27
KR301.900 30
KR301.901 29
LAP301.722 33
LAP301.727 35
LAP301.728.01 36
LAP301.755 34
LAP304.725 31
LAP305.725 32

Türsysteme
Systèmes de porte

Zutrittskontrolle
Contrôle d’accès

Zeiterfassung
Saisie du temps

Videoüberwachung
Vidéosurveillance

Einbruchmeldung
Détection d’intrusion

Brandmeldung
Détection d’incendie

Notausgänge
Issues de secours

bsw.swiss

Switzerland

BSW SECURITY AG
T 0840 279 279 · F 0840 279 329
info@bsw.swiss

Austria

BSW SECURITY GmbH
T 0043 4282 20280 · F 0043 4282 20280 44
info@bsw.at

BA14A1 – Änderungen vorbehalten / Sous réserve de modifications